Kale Rampa

ÜRÜN KATALOĞU



HAKKIMIZDA

Kale Rampa® Doors
Endüstriyel Rampa & Kapı Sistemleri



CERTIFICATE

KALE RAMPA
FATİH KARA

ZAFER MAH. BAKIM ONARIM 7. SOK. NO:55
ÇORLU / TEKİRDAĞ / TÜRKİYE

Has been assessed and found to Comply with the Requirements of:
Denetlenmiş ve aşağıdaki standardın gerekliliklerine uygunluğu görülmüştür:

ISO 14001:2015

The Environmental Management System is applicable to:
Çevre Yönetim Sistemi:

MANUFACTURING, SALES AND SERVICE OF LOADING AND UNLOADING RAMPS, SCISSOR LOAD PLATFORMS, CONVEYOR SYSTEMS, INDUSTRIAL DOOR SYSTEMS

YÜKLEME VE BOŞALTMA RAMPALARI, MAKASLI YÜK PLATFORMLARI, KONVEYÖR SİSTEMLERİ, ENDÜSTRİYEL KAPI SİSTEMLERİ İMALATI, SATIŞI VE SERVİSİ

Certificate Number: EMS-01614 — Initial Certification Date: 21.09.2020
Belge Numarası: EMS-01614 — İlk Belgelendirme Tarihi: 21.09.2020

Certification Period: 3 Years — Certificate Validity Date: 20.09.2023
Belgelendirme Periyodu: 3 Yıl — Belge Geçerlilik Tarihi: 20.09.2023

IAS ACCREDITED MSCB-135

IQR ULUSLARARASI BELGELENDİRME HİZMETLERİ LTD.ŞTİ.



CERTIFICATE

KALE RAMPA
FATİH KARA

ZAFER MAH. BAKIM ONARIM 7. SOK. NO:55
ÇORLU / TEKİRDAĞ / TÜRKİYE

Has been assessed and found to Comply with the Requirements of:
Denetlenmiş ve aşağıdaki standardın gerekliliklerine uygunluğu görülmüştür:

ISO 45001:2018

The Occupational Health and Safety Management System is applicable to:
İş Sağlığı Ve Güvenliği Yönetim Sistemi:

MANUFACTURING, SALES AND SERVICE OF LOADING AND UNLOADING RAMPS, SCISSOR LOAD PLATFORMS, CONVEYOR SYSTEMS, INDUSTRIAL DOOR SYSTEMS

YÜKLEME VE BOŞALTMA RAMPALARI, MAKASLI YÜK PLATFORMLARI, KONVEYÖR SİSTEMLERİ, ENDÜSTRİYEL KAPI SİSTEMLERİ İMALATI, SATIŞI VE SERVİSİ

Certificate Number: 2022/OHSMS/00111582 — Initial Certification Date: 22.09.2022
Belge Numarası: 2022/OHSMS/00111582 — İlk Belgelendirme Tarihi: 22.09.2022

Certification Period: 3 Years — Certificate Validity Date: 21.09.2023
Belgelendirme Periyodu: 3 Yıl — Belge Geçerlilik Tarihi: 21.09.2023

IAS ACCREDITED MSCB-135

IQR ULUSLARARASI BELGELENDİRME HİZMETLERİ LTD.ŞTİ.



CERTIFICATE

KALE RAMPA
FATİH KARA

ZAFER MAH. BAKIM ONARIM 7. SOK. NO:55
ÇORLU / TEKİRDAĞ / TÜRKİYE

Has been assessed and found to Comply with the Requirements of:
Denetlenmiş ve aşağıdaki standardın gerekliliklerine uygunluğu görülmüştür:

ISO 9001:2015

The Quality Management System is applicable to:
Kalite Yönetim Sistemi:

MANUFACTURING, SALES AND SERVICE OF LOADING AND UNLOADING RAMPS, SCISSOR LOAD PLATFORMS, CONVEYOR SYSTEMS, INDUSTRIAL DOOR SYSTEMS

YÜKLEME VE BOŞALTMA RAMPALARI, MAKASLI YÜK PLATFORMLARI, KONVEYÖR SİSTEMLERİ, ENDÜSTRİYEL KAPI SİSTEMLERİ İMALATI, SATIŞI VE SERVİSİ

Certificate Number: QMS-01614 — Initial Certification Date: 21.09.2020
Belge Numarası: QMS-01614 — İlk Belgelendirme Tarihi: 21.09.2020

Certification Period: 3 Years — Certificate Validity Date: 20.09.2023
Belgelendirme Periyodu: 3 Yıl — Belge Geçerlilik Tarihi: 20.09.2023

IAS ACCREDITED MSCB-135

IQR ULUSLARARASI BELGELENDİRME HİZMETLERİ LTD.ŞTİ.

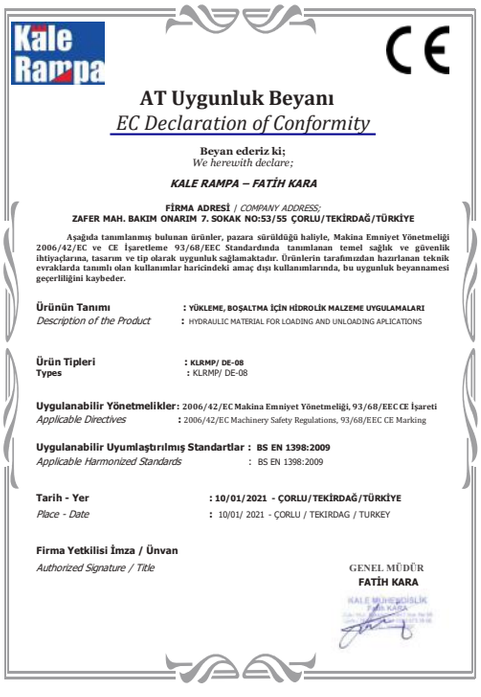

Kale Rampa

CE

AT Uygunluk Beyanı
EC Declaration of Conformity

Beyan ederiz ki;
We herewith declare;

KALE RAMPA – FATİH KARA

FİRMA ADRESİ / *COMPANY ADDRESS:*
ZAFER MAH. BAKIM ONARIM 7. SOKAK NO:53/55 ÇORLU/TEKİRDAĞ/TÜRKİYE

Aşağıda tanımlanmış bulunan ürünler, pazara sürüldüğü haliyle, Makina Emniyet Yönetmeliği 2006/42/EC ve CE İşaretleme 93/68/EEC Standardında tanımlanan temel sağlık ve güvenlik ihtiyaçlarına, tasarım ve tip olarak uygunluk sağlamaktadır. Ürünlerin tarafımızdan hazırlanan teknik evraklarda tanımlı olan kullanımlar haricindeki amaç dışı kullanımlarında, bu uygunluk beyannamesi geçerliliğini kaybeder.

Ürünün Tanımı : YÜKLEME, BOŞALTMA İÇİN HİDROLİK MALZEME UYGULAMALARI
Description of the Product : HYDRAULIC MATERIAL FOR LOADING AND UNLOADING APLICATIONS

Ürün Tipleri : KLRMP/ DE-08
Types : KLRMP/ DE-08

Uygulanabilir Yönetmelikler: 2006/42/EC Makina Emniyet Yönetmeliği, 93/68/EEC CE İşareti
Applicable Directives : 2006/42/EC Machinery Safety Regulations, 93/68/EEC CE Marking

Uygulanabilir Uyumlaştırılmış Standartlar : BS EN 1398:2009
Applicable Harmonized Standards : BS EN 1398:2009

Tarih - Yer : 10/01/2021 - ÇORLU/TEKİRDAĞ/TÜRKİYE
Place - Date : 10/01/ 2021 - ÇORLU / TEKIRDAG / TURKEY

Firma Yetkilisi İmza / Ünvan
Authorized Signature / Title

GENEL MÜDÜR
FATİH KARA

ISO 14001:2015 Çevre Yönetim Sistemi

ISO 9001 CERTIFIED

OHSAS 18001 CERTIFIED

CE

TÜRKAK

TÜRK PATENT ENSTİTÜSÜ

https://www.kalerampa.com
info@kalerampa.com
info@kalerampa.com.tr
0282 673 36 66
Zafer Mh. Bakım Onarım 7. Sokak
No:55 Çorlu/Tekirdağ, Turkey

Kale Rampa® Doors
Endüstriyel Rampa & Kapı Sistemleri

İÇİNDEKİLER

YÜKLEME TEKNOLOJİSİ

1. YÜKLEME RAMPALARI

1.1 Yaylı mekanizmalı rampa
1.2 Menteşeli tip hidrolik yükleme rampası
1.3 Teleskopik tip yükleme rampası
1.4 Teleskopik parelel tip hidrolik yükleme rampası
1.5 Dik tip hareketli rampa
1.6 Dik tip hidrolikli otomatik hareketli rampa
1.7 Dik tip döner yerel sabit rampa (SO)
1.8 Dik tip döner hidrolik rampa (SOH)
1.9 Kaldırma masası teleskopik tip yükleme rampası (HTVB)
1.10 Kanatçık katlamalı teleskopik rampası
1.11 Yanal sürgülü aliminyum köprü
1.12 Kargo köprüsü alüminyum (LB-A1/LB-A2)
1.13 TemizlikDock - lastik temızleme sistemi
1.14 Ağır hizmet tipi yükleme köprüleri
1.15 Mobil Yükleme Rampaları
1.16 Gömme Tip Yükleme Rampaları

2. ÖZEL TİP YÜKLEME RAMPALARI

3. KÖRÜKLER

2.1 Dört Taraflı Şişme Tip Yükleme Körüğü (A-TAD-U)
2.2 Köpük Yastıklar ve Lamel Perde Tip Körük (P-TAD-S LP-TAD-S)
2.3 Lamel Perde Tip Körük (LP-TAD)
2.4 Lamel Üst Perde Tip Körük (LP-TAD-V)
2.5 Otomobil Üreticileri için Yükleme Körüğü
2.6 Perde Tip Körük (P-TAD P-TAD-2)
2.7 Sabit Hareketli Yastıklar (K-TAD VK-TAD)
2.8 Şişme Tip Yükleme Körüğü (A-TAD)
2.9 Teleskopik Yükleme Körüğü (T-TAD)

4. TERMAL YÜKLEME ODASI
5. ÇUKUR VE KİLİT KAPAKLARI
6. YÜKLEME PLATFORMLARI
7. ÇARPIŞMA KORUMASI
8. YAĞMUR DEFLEKTÖRÜ
9. RAMPA TAMPONU
10. YÜKLEME İÇİN KALDIRMA MASALARI
11. GÜVENLİK TEKNOLOJİSİ
12. YÜKLEME TEKNOLOJİSİ AKSESUARLARI

12.1 Trafik Işıkları
12.2 Tampon/köşe conta yastığı
12.3 Işık Sensörü
12.4 Elektronik tekerlek takozu
12.5 Yükleme ışığı
12.6 Tekerlek Kılavuzları
12.7 Aralık Contaları
12.8 Kapı Kilidi
12.9 Yüzeyler ve Kaplamalar
12.10 Köprülerde revizyon destekleri
12.11 Alt çalıştırma önlüğü yükleme rampası

Kale Rampa

YÜKLEME RAMPALARI

Endüstriyel Rampa & Kapı Sistemleri

YÜKLEME RAMPALARI / İÇİNDEKİLER

3-4
YAYLI MEKANİZMALI RAMPA

5-6
MENTEŞELİ TİP HİDROLİK YÜKLEME RAMPASI

7-8
TELESKOPİK TİP YÜKLEME RAMPASI

9-10
TELESKOPİK PARELEL TİP HİDROLİK YÜKLEME RAMPASI

11-12
DİK TİP HAREKETLİ RAMPA

13-14
DİK TİP HİDROLİKLİ OTOMATİK HAREKETLİ RAMPA

15-16
DİK TİP DÖNER YEREL SABİT RAMPA

17-18
DİK TİP DÖNER HİDROLİK RAMPA

19-20
KALDIRMA MASASI TELESKOPİK TİP YÜKLEME RAMPASI

21-22
KANATÇIK KATLAMALI TELESKOPİK RAMPASI

23-24
YANAL SÜRGÜLÜ ALİMİNYUM KÖPRÜ

25-26
KARGO KÖPRÜSÜ ALİMİNYUM

27-28
TEMİZLİK DOCK - LASTİK TEMİZLEME SİSTEMİ

29-30
AĞIR HİZMET TİPİ AŞIRI YÜKLEME KÖPRÜLERİ

31 - 40
MOBİL YÜKLEME RAMPALARI

41 - 42
GÖMME TİP YÜKLEME RAMPALARI

YAYLI MEKANİK MERKEZLİ RAMPA

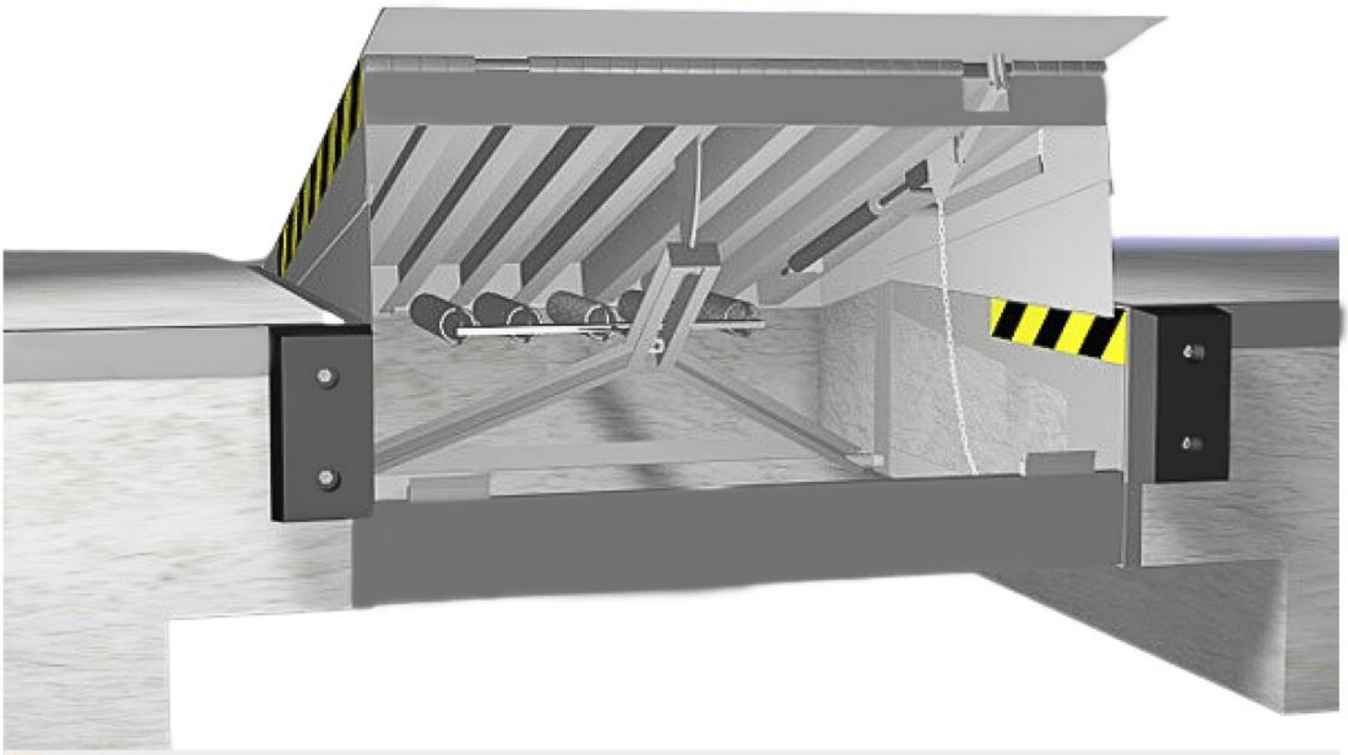

YÜKLEME KÖPRÜLERİ

Otomatik bir yüzer konum aracılığıyla, aşırı şarj köprüsü yükleme işlemi sırasında kamyonun her yükseklik hareketini takip eder. Yükleme köprüsünün kurulumu "asılı", yani aşağı doğru bir destek gerekli değildir. Bu, yükleme köprüsünü kamyonların alçaltılmış kuyruk asansörleri için bile erişilebilir hale getirir.Mekanik katlanır araba yoluna sahip yükleme köprüsü, en son sürümde profesyonel derneğin güvenlik yönetmeliklerine, "Köprü yükleme köprüleri ve mobil rampalar için kılavuzlar" ZH 1/156 ve Euro standardı EN 1398'e uygundur.



KATLANIR KAMA BURÇLU ÖN MENTEŞELI PLAKA (KBM)

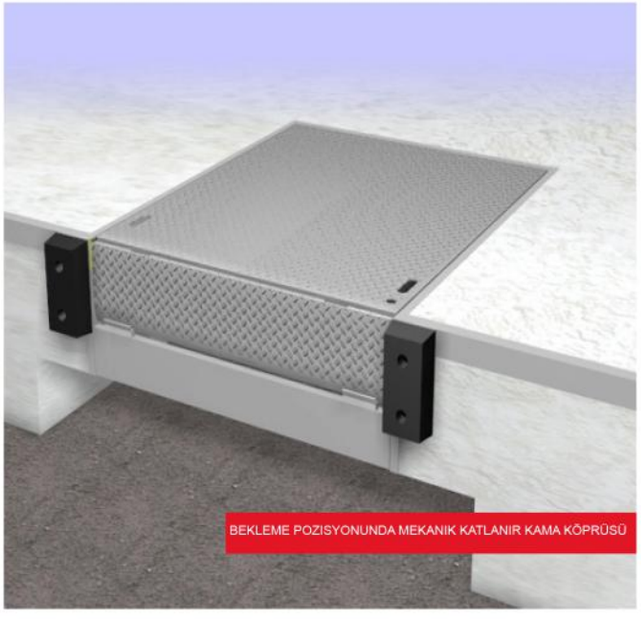

BEKLEME POZISYONUNDA MEKANIK KATLANIR KAMA KÖPRÜSÜ

YAYLI MEKANİK MERKEZLİ RAMPA



KATLANIR KAMA BURÇLU ARKA MENTEŞE PLAKASI (KBM)



KAMAYI KATLAMAK İÇİN DESTEK AÇISI (KBM)



KATLANIR KAM A BURÇLARI (KBM)

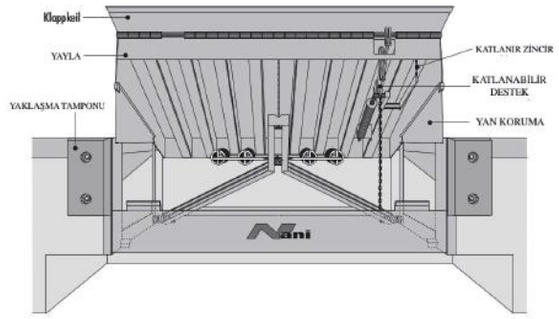

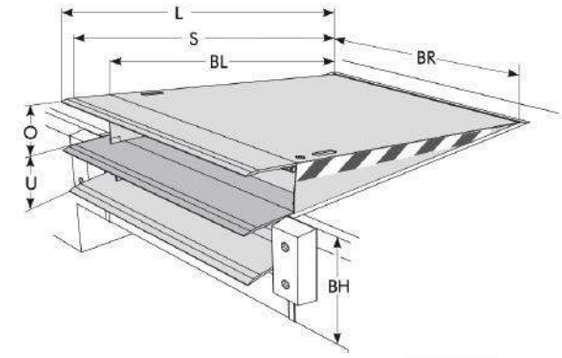

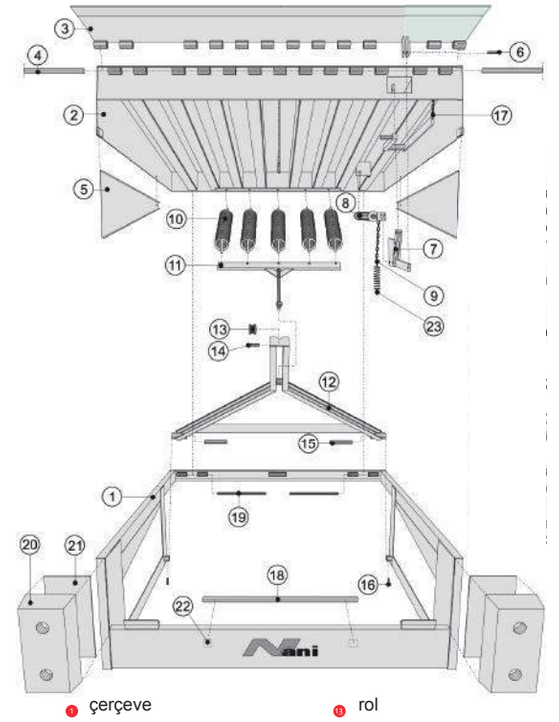

1. çerçeve
2. platform
3. alkış auffahrt
4. katlanır tahrikli aks
5. çamurluk
6. cıvata
7. katlanır mekanizma
8. yaylı çubuk
9. zincir
10. Federa l
11. konsol
12. Hebel
13. rol
14. cıvata
15. Rohr
16. cıvata
17. zincirli halkalı
18. Destek
19. plato ekseni
20. yaklaşma tamponu
21. taban plakası
22. yay klipsi
23. Federa l

Kale Rampa

MENTEŞELİ TİP HİDROLİK YÜKLEME RAMPASI



YÜKLEME KÖPRÜLERİ

Katlanır garaj yoluna sahip yükleme köprüsü, elektronik kontrol vasıtası ile elektrohidrolik olarak çalışma pozisyonuna taşınan sağlam çelik yapıdan oluşmaktadır. Platoyu kaldırdıktan sonra katlanır araba yolu yükleme ayarına katlanır ve alçaltılırken yüklenecek veya boşaltılacak aracın yükleme alanı üzerinde uzanır. Köprü yüzer bir konumda yer alır ve böylece aracın tüm yay hareketlerini telafi eder.



SABIT YAYLI ÇELIK BAŞLANGIÇ TAMPONU



YÜKLEME KÖPRÜSÜNDE FORKLIFT (YÜZEN KONUMDA)



KATLANIR KÖPRÜNÜN (KBH) MONTAJI



SICAK DALDIR MA GALVANIZLI KATLANIR KAMA KÖPRÜ

MENTEŞELİ TİP HİDROLİK YÜKLEME RAMPASI



PASLI KATLANIR ARABA YOLU (KBH)



YENI KATLANIR ARABA YOLUNUN (KBH) DEĞIŞTIRILMESI



YÜKLEME KÖPRÜSÜNDEKI (KBH) AŞINMIŞ MENTEŞELER

TALİMATLAR - YERLEŞTİRME İŞLEMİ

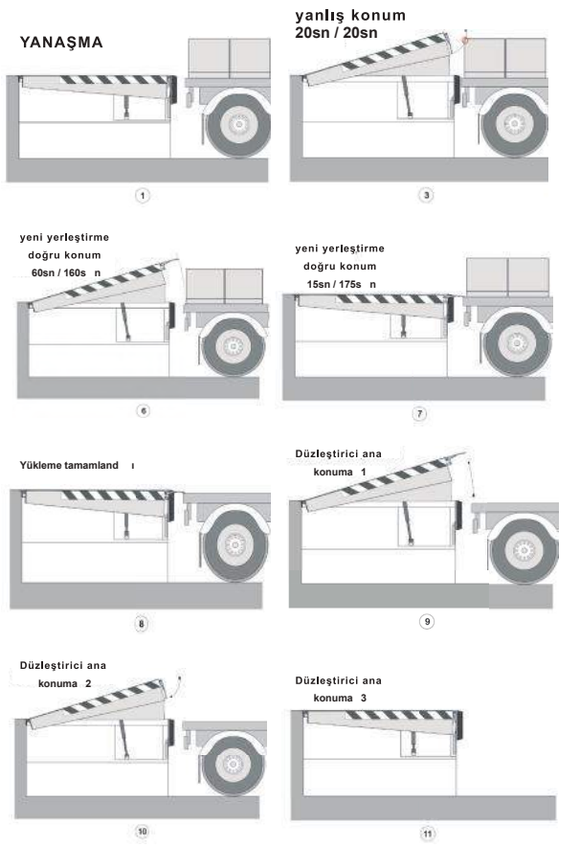

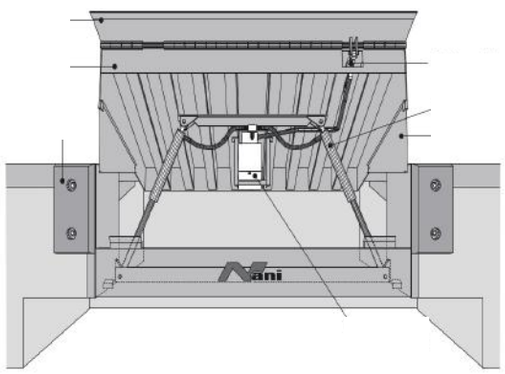

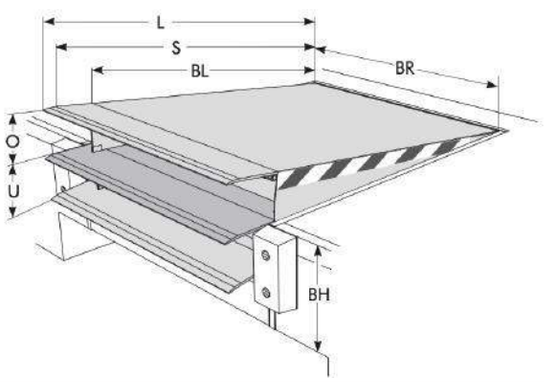

Kale Rampa

TELESKOPİK TİP YÜKLEME RAMPASI

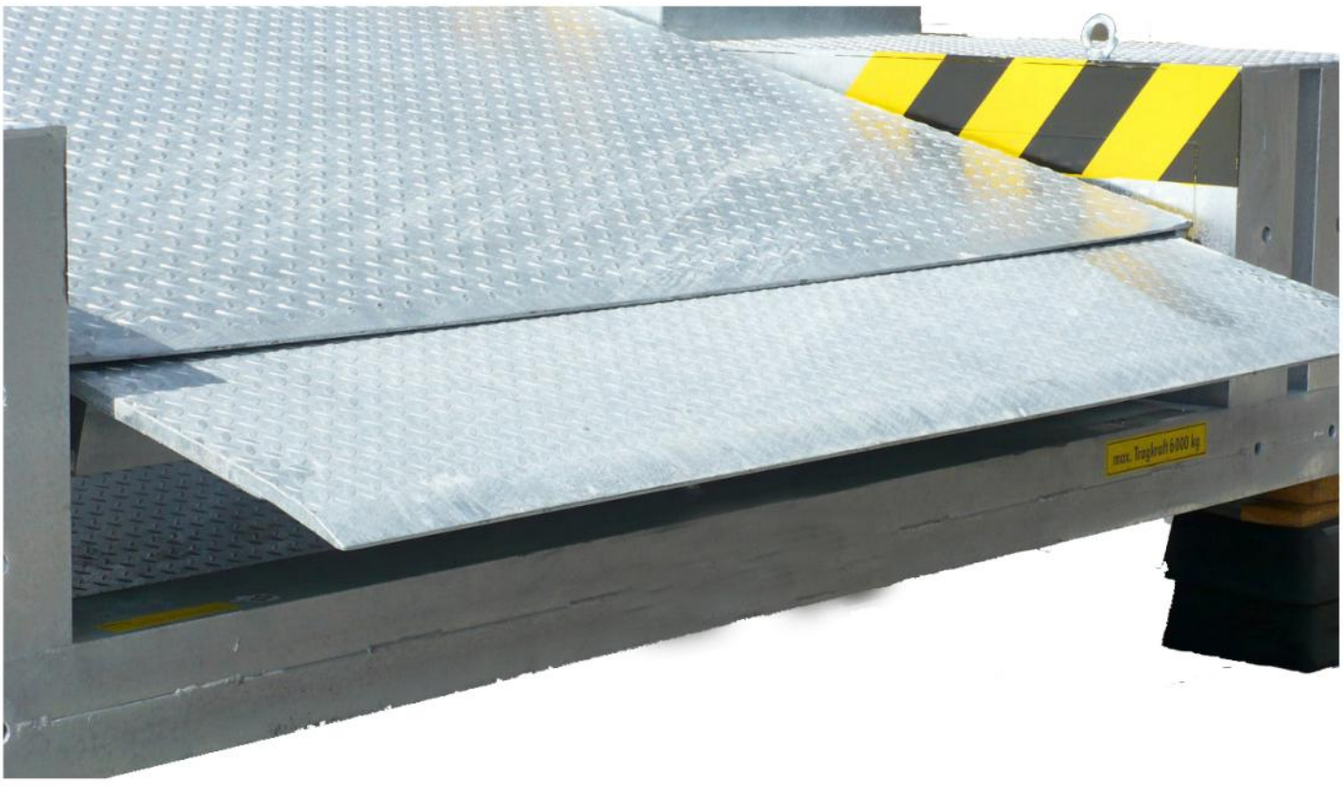

YÜKLEME KÖPRÜLERİ

Beslemeli aşırı yük köprüsü (TID5/VB10 tipi), elektronik bir kontrol vasıtası ile elektrohidrolik olarak çalışma pozisyonuna taşınan sağlam çelik bir yapıdan oluşur. Platformu kaldırdıktan sonra besleme kısmı uzatılır ve indirilirken yüklenecek veya boşaltılacak aracın yükleme alanı üzerinde uzanır. Köprü yüzer bir konumda yer alır ve böylece aracın tüm yay hareketlerini telafi eder. Arka bağlantı ve ön yanal destek nedeniyle, herhangi bir yükleme pozisyonunda kuyruk kaldırması alçaltılmış araçlar için bir drive-down özelliği mümkündür. Köprünün yük kapasitesi müşteri ihtiyaçlarına göre gerçekleştirilebilir ve çapraz trafik için eşit olarak tasarlanmıştır. Hidrolik acil durdurma, köprünün maksimum yük altında bile herhangi bir konumda tutulmasını sağlar.



BESLEME KÖPRÜSÜ VE KALDIRMA TABLASININ KOMBINASYO NU



AŞIRI YÜKLEME KÖPRÜSÜ 12 TON DINAMIK YÜK KAPASITESI

TELESKOPİK TİP YÜKLEME RAMPASI

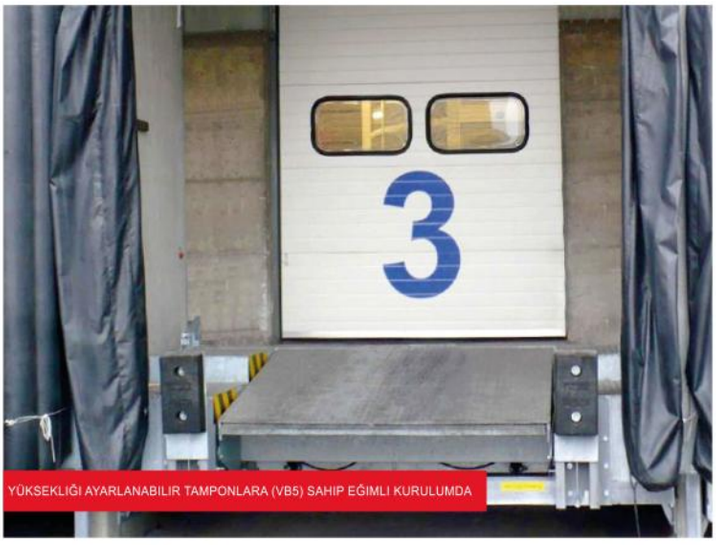

YÜKSEKLİĞİ AYARLANABILIR TAMPONLARA (VB5) SAHIP EĞIMLI KURULUMDA


BESLEME KÖPRÜSÜ VE KALDIRM A TABLASININ HIBRITINI N YÜK TESTI


KÖPRÜNÜN VE BESLEMENIN KO NTROLÜ

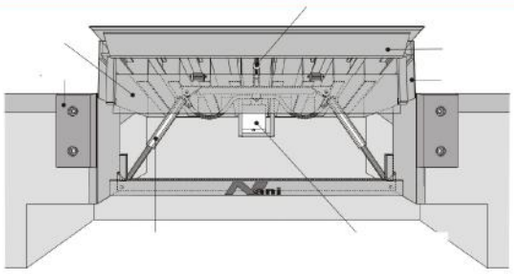

Montaj talimatları - VB5 dış mekan rampasının önünde

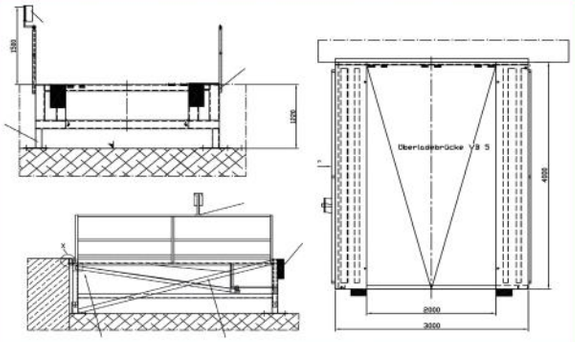

Montaj talimatları - Kaidedeki aşırı yükleme köprüsü (POD)

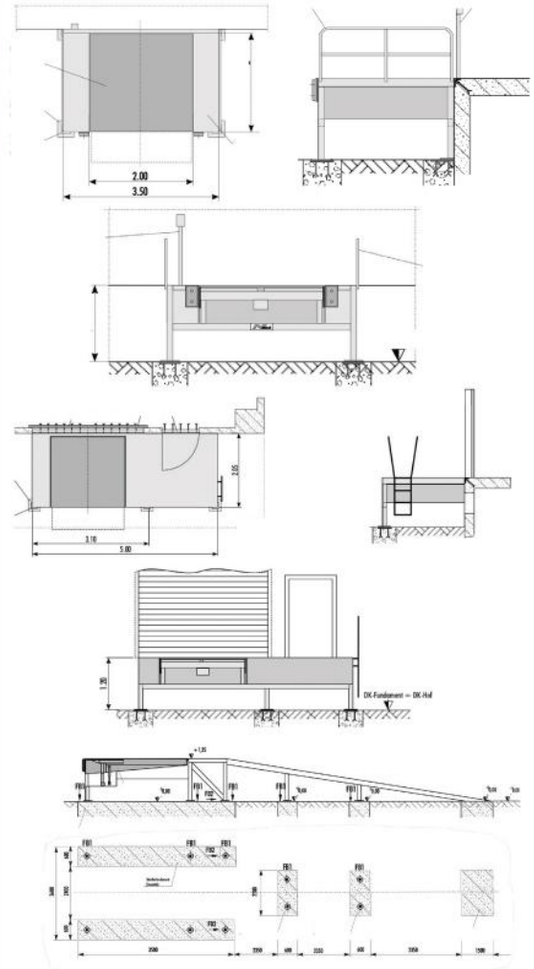

TELESKOPİK PARELEL TİP HİDROLİK YÜKLEME RAMPASI

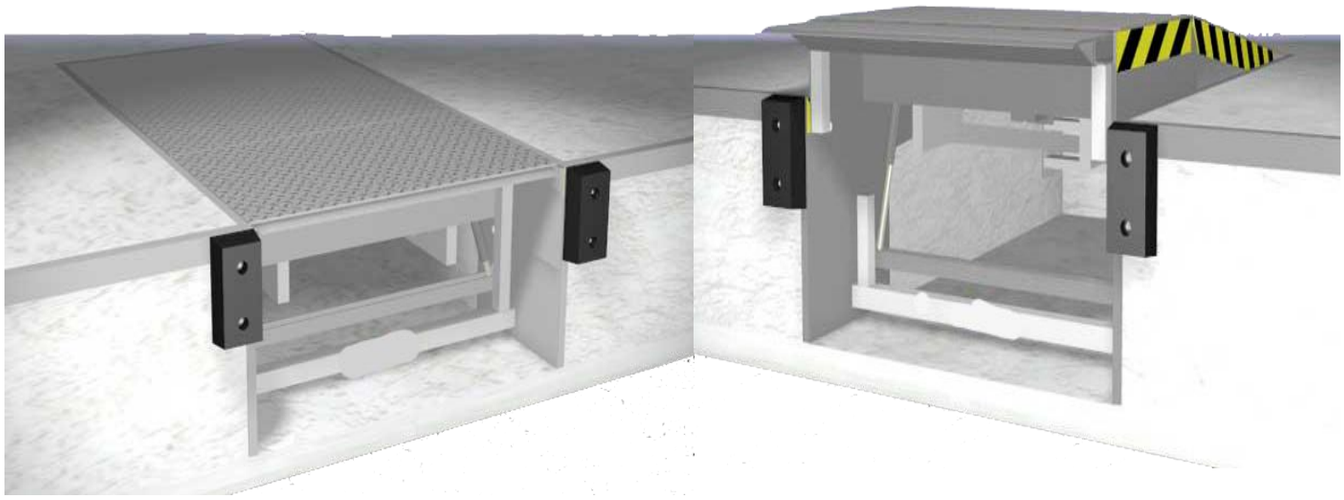

YÜKLEME KÖPRÜLERİ

Beslemeli ve paralel parçalı aşırı yüklenen köprü, elektronik kontrol vasıtası ile elektrohidrolik olarak çalışma konumuna taşınan sağlam çelik konstrüksiyondan oluşmaktadır.Platformu kaldırdıktan sonra besleme kısmı uzatılır ve indirilirken yüklenecek veya boşaltılacak aracın yükleme alanı üzerinde uzanır. Platformun altında düzenlenmiş paralel çekme çubukları sayesinde, paralel parça yükleme işlemi sırasında sürekli olarak yatay konumda tutulur. Köprü yüzer bir konumda yer alır ve böylece aracın tüm yay hareketlerini telafi eder. Arka bağlantı ve ön yanal destek nedeniyle, herhangi bir yükleme pozisyonunda kuyruk kaldırması alçaltılmış araçlar için bir drive-down özelliği mümkündür. Köprünün yük kapasitesi müşteri ihtiyaçlarına göre gerçekleştirilebilir ve çapraz trafik için eşit olarak tasarlanmıştır. Hidrolik acil durdurma, köprünün maksimum yük altında bile herhangi bir konumda tutulmasını sağlar.Hidrolik besleyicili yükleme köprüsü, en son sürümde meslek birliğinin güvenlik yönetmeliklerine, "Köprüleri ve mobil rampaları yükleme yönergeleri" ZH 1/156 ve Euro standardı EN 1398'e uygundur.



KAPLAMALI VE MENTEŞELI PARALEL PARÇALI YÜKLEME KÖPRÜSÜ



PARALEL PARÇANIN MENTEŞESI

TELESKOPİK PARELEL TİP HİDROLİK YÜKLEME RAMPASI

Kale Rampa

Veri sayfası - Paralel parça ve beslemeli aşırı yükleme köprüsü (VBP)

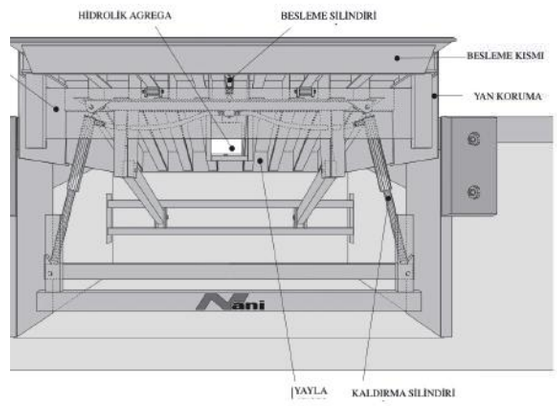

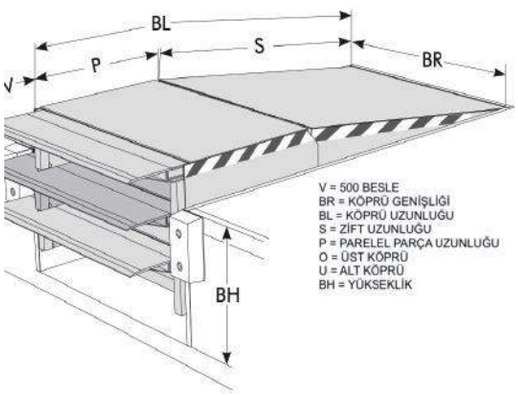

TU	BR	S	BL	P	O	U	BH
	2000	2000	3200	1200	250	250	930
	2000	2500	3700	1200	310	310	930
	2000	3000	4200	1200	370	350	930
	2000	4000	5200	1200	500	350	930

Yedek parça listesi - Paralel parça ve beslemeli aşırı yükleme köprüsü (VBP)

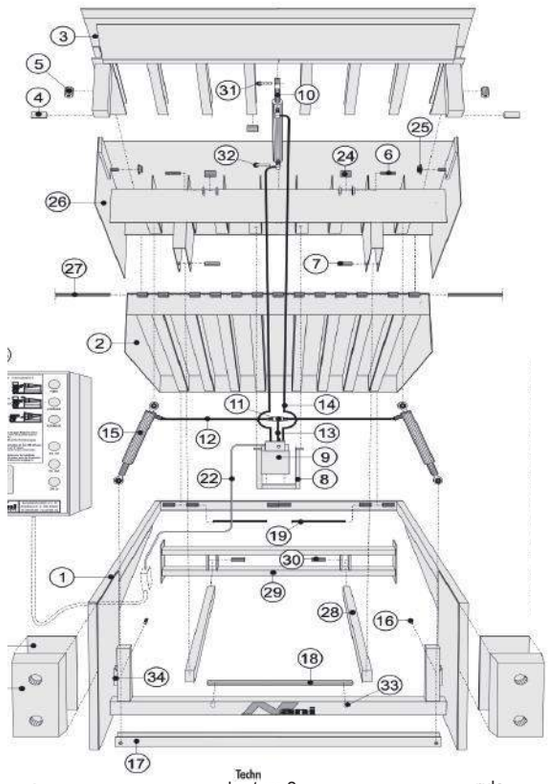

1. raf
2. platform
3. besleme
4. durak
5. rulo ortak
6. cıvata 1
7. cıvata 2
8. Ünite montajı
9. hidrolik ünite
10. besleme silindiri
11. tişört
12. hortum 1
13. hortum 2
14. hortum 3
15. kaldırma silindiri
16. cıvata 3
17. çapraz çubuk
18. destek
19. plato ekseni
20. Tampon
21. taban plakas ı
22. E-kablo
23. E kontrolü
24. rulo
25. rol 3
26. paralel parça
27. eksen ışını
28. çapraz bağlantı
29. cıvata 4
30. cıvata 5
31. cıvata 6
32. Yaylı klips
33. silindir montaj ı


PARALEL PARÇALI YÜKLEME KÖPRÜSÜ (VBP)


KÖPRÜNÜN ALTINDAKI PARALEL PARÇA (VBP)

DİK TİP YAYLI HAREKETLİ RAMPA



Döner mekanik aşırı yük köprüsü sabit veya yandan yuvarlanabilir versiyonda teslim edilebilir. Yükleme köprüsü sağlam çelik konstrüksiyondan yapılmıştır. Platformun altına monte edilen güçlü bir yay paketi, ağırlık dengesi görevi görür ve minimum çabayla elle çalışmayı mümkün kılar. Yükleme işlemi için yükleme köprüsü bir kontrol çubuğu ile yükleme alanına indirilir. Çelik destek, kamyonun yükleme alanında yer alır. Otomatik bir yüzer konum aracılığıyla, aşırı şarj köprüsü yükleme işlemi sırasında kamyonun her yükseklik hareketini takip eder. Yandan yuvarlanan versiyon, rampa ön kenarında özel bir kılavuz profilinde bir araba ile monte edilir. Sıfır konumda, yükleme köprüsü rampa üzerinde dik bir bariyer ile sabitlenir. Basit bir ayak işlemiyle kilit tekrar serbest bırakılabilir. Schwenkbar-Ortsfest-Verrollbar-Mekanik (SOM/SVM) yükleme köprüsü, en son sürümde Berufsgenossenschaft, "Köprü yükleme kılavuzları ve mobil rampalar için kılavuzlar" ZH 1/156 ve Euro standardı EN 1398'in güvenlik yönetmeliklerine uygundur

YÜKLEME KÖPRÜLERİ



MERDİVENLİ KAİDE ÜZERİNDE YUVARLANABİLİR YÜKLEME KÖPRÜS Ü



ET ÜRÜNLERİ LOJİSTİĞİ - YUVARLANABİLİR MEKANİK KATLANIR KÖPRÜ



ESKİ AŞIRI ŞARJ KÖPRÜSÜNDEN ÖNCE



PLATFORMDA YENİ YUVARLANABİLİR YÜKLEME KÖPRÜSÜ

DİK TİP YAYLI HAREKETLİ RAMPA

Kale Rampa

VERİ SAYFASI

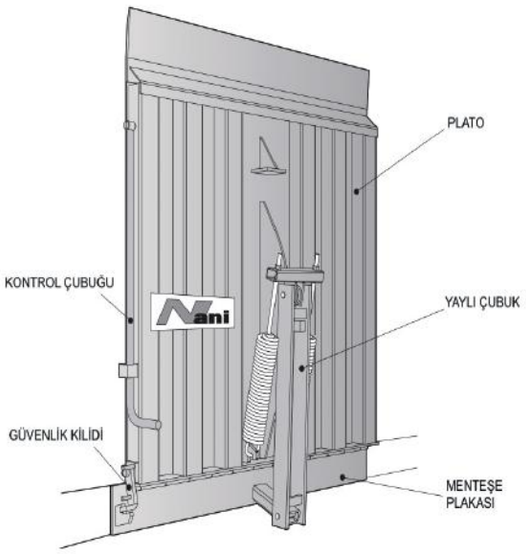

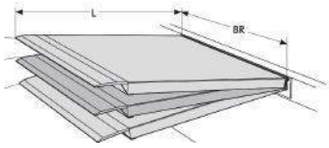

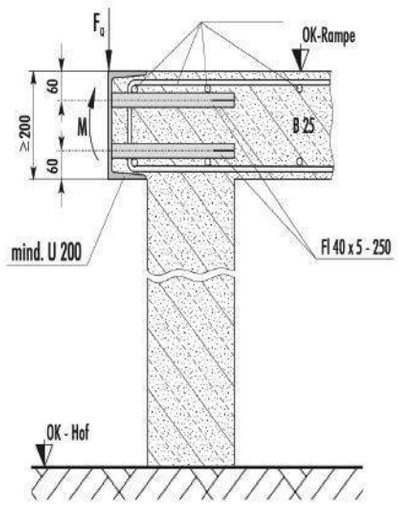







YEDEK PARÇA LİSTESİ - MONTAJ TALİMATLARI

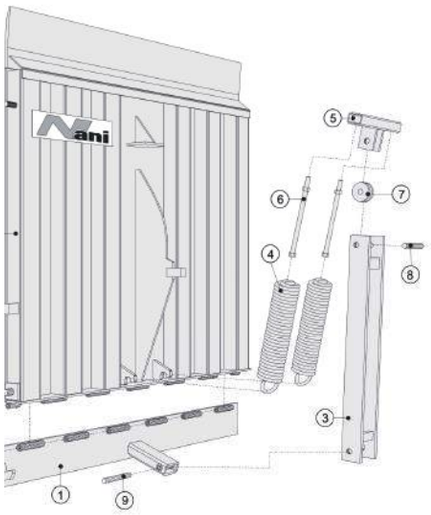

1. menteşe plakası
2. plato
3. kaldıraç
4. Yay
5. parantez
6. Cıvata 1
7. Makara
8. Cıvata 2
9. Cıvata 3
10. güvenlik kilidi
11. kontrol çubuğu
12. plato ekseni

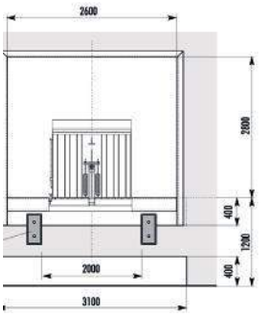

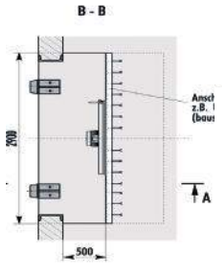

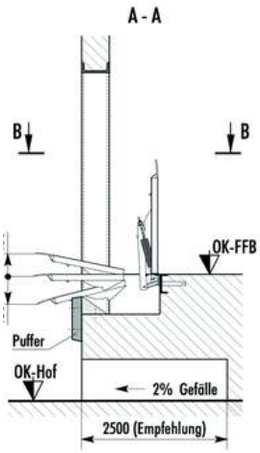

DİK TİP HİDROLİKLİ OTOMATİK HAREKETLİ RAMPA

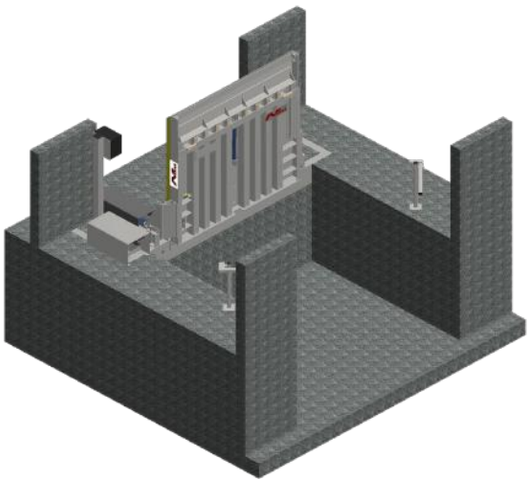

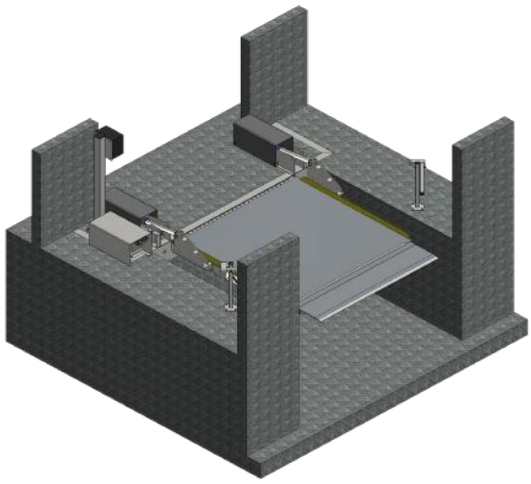

YÜKLEME KÖPRÜLERİ

Yükleme köprüsü (dönen-yer-haddelenebilir-hidrolik-ileri) sabit veya yandan yuvarlanabilir versiyonda teslim edilebilir. Yükleme köprüsü sağlam çelik konstrüksiyondan yapılmıştır. Sürekli uzatılabilir bir beslemeye sahiptir. Platform altına monte edilen güçlü bir kaldırma ve besleme hidroliği, kaldırma, indirme, ileri ve geri için kullanılır ve bir düğmeye basılarak çalışmayı kolay ve rahat hale getirir.Aşırı şarj köprüsü, kaldırma hidroli ile kamyon yükleme alanına veya karşı rampa ön kenarına indirilir. Destek her zaman paragrafsız bir geçiş oluşturur. Otomatik bir yüzer konum aracılığıyla, aşırı şarj köprüsü yükleme işlemi sırasında kamyonun her yükseklik hareketini takip eder.Yandan yuvarlanan versiyon, rampa ön kenarında özel bir kılavuz profilinde bir araba ile monte edilir. Sıfır konumda, bir bariyerle sabitlenen yükleme köprüsü rampada dik durur. Basit bir ayak işlemiyle kilit tekrar serbest bırakılabilir.Bu yükleme köprüsü, en son sürümde meslek birliğinin güvenlik yönetmeliklerine, "Köprüleri ve mobil rampaları yükleme yönergeleri" ZH 1/156 ve Euro standardı EN 1398'e uygundur.



YÜKLENMEYE HAZIR (SVHV)



HIDROLIK YUVARLANABILIR YÜKLEME KÖPRÜSÜ (SVHV)



YÜKLEME KÖPRÜSÜNÜN (SVHV) ÜST VE ALT KILAVUZ RAYI

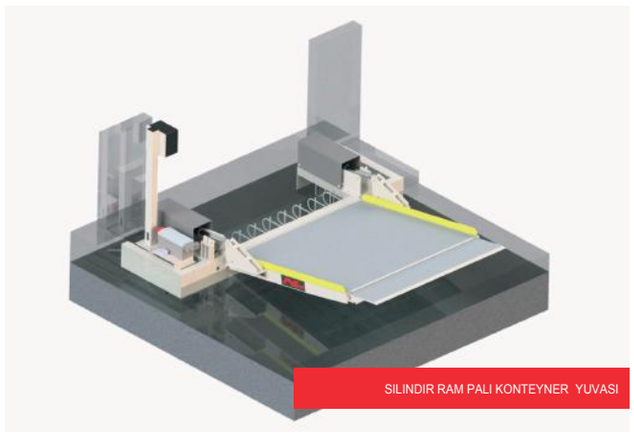

SILINDIR RAM PALI KONTEYNER YUVASI

DİK TİP HİDROLİKLİ OTOMATİK HAREKETLİ RAMPA

Kale Rampa



SOHV TRANSFER KÖPRÜSÜNÜN KONTROL Ü



BIR YÜKLEME KÖPRÜSÜNÜN (SOHV) ÜRETIMI

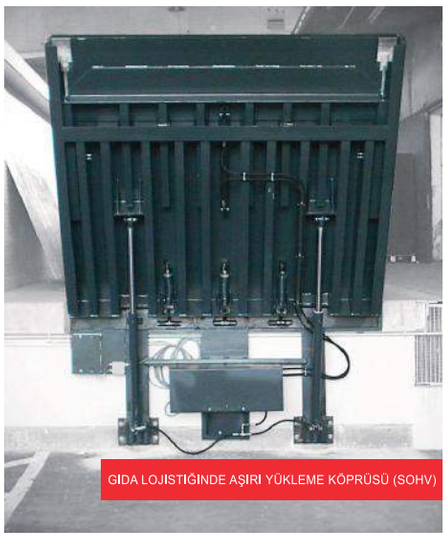

GIDA LOJISTIĞINDE AŞIRI YÜKLEME KÖPRÜSÜ (SOHV)

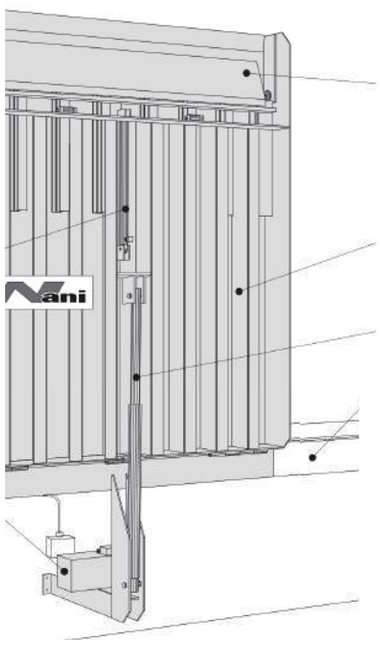

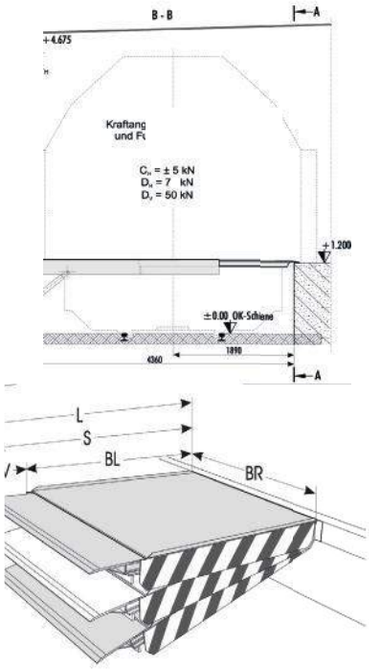

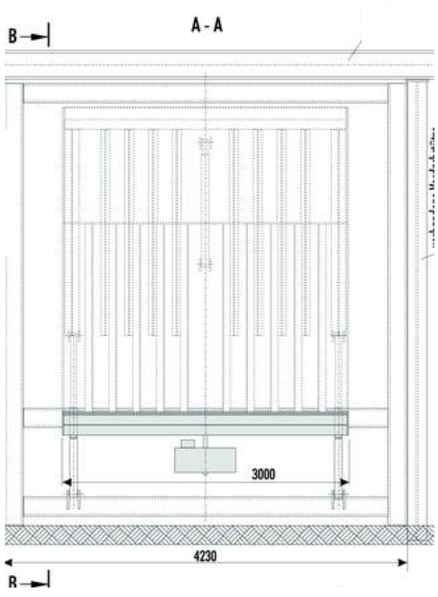



SVHV KATLANDI - HASTANE LOJISTIĞINDE



SVHV KATLANDI - HASTANE LOJISTIĞINDE

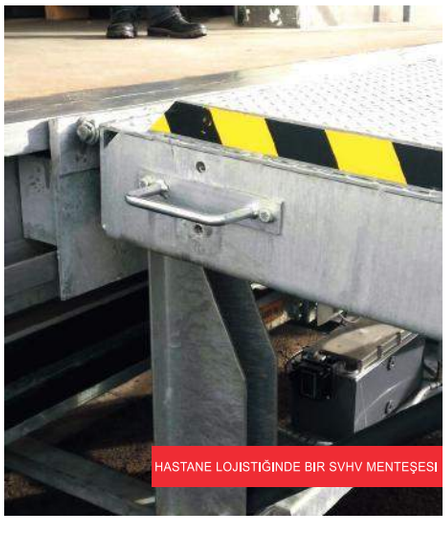

HASTANE LOJISTIĞINDE BIR SVHV MENTEŞESI

DİK TİP DÖNER YEREL SABİT RAMPA (SO)

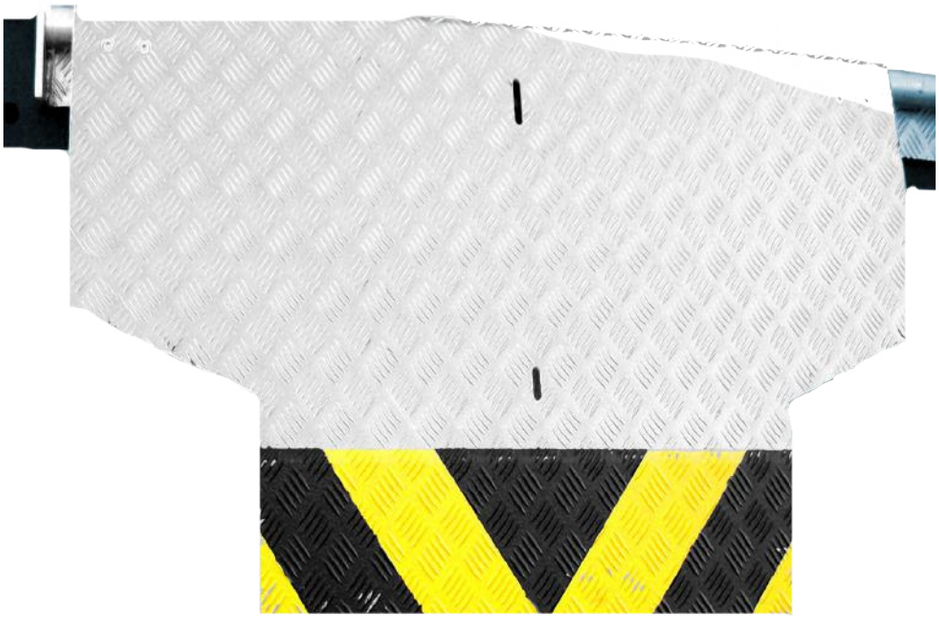

Tür: SO (döner yerel sabit) "Schwenkbar-Orts-fest (SO)" yükleme köprüsü, rampa ve araç arasındaki küçük bir boşluğu kapatmak için basit bir yükleme plakasıdır ve çok küçük yükseklik farkları için kullanılabilir.

YÜKLEME KÖPRÜLERİ



DIREK PLAKASI KATLANMIŞ



AŞAĞI DOĞRU DÖNDÜRÜCÜ SABIT YÜKLEME KAPAĞI



POSTA TEPSISI YÜKLEMEYE HAZIR (S V-A)



DIREK PLAKASI AŞAĞI KATLANMIŞ

DİK TİP DÖNER YEREL SABİT RAMPA (SO)

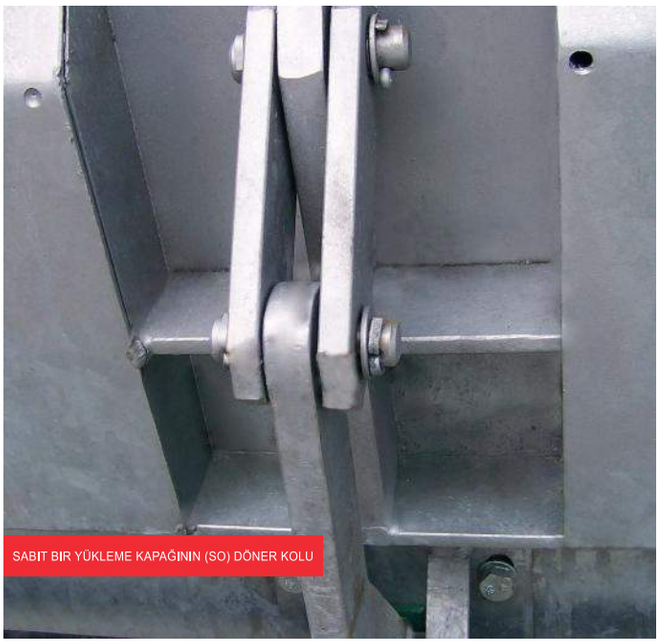

SABIT BIR YÜKLEME KAPAĞININ (SO) DÖNER KOLU



BAŞLANGIÇ KONUMUNDA (SO) DÖNER SABIT YÜKLEME KAPAĞI

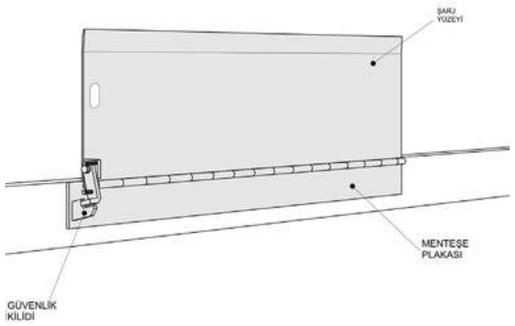

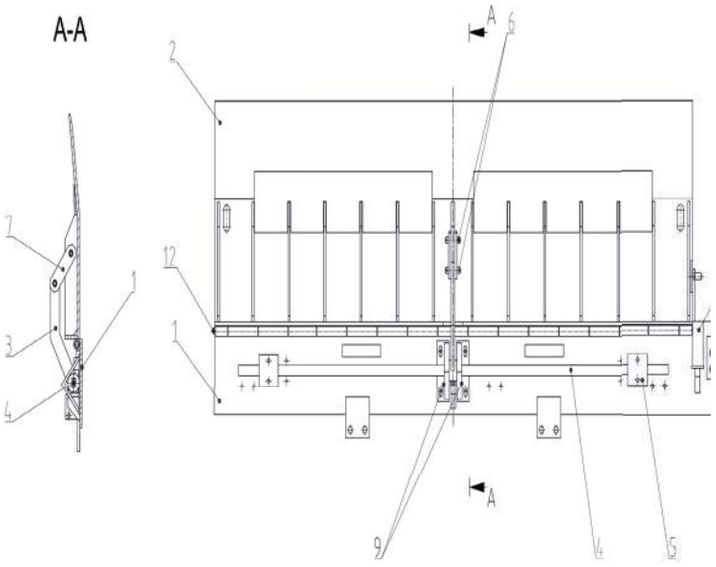

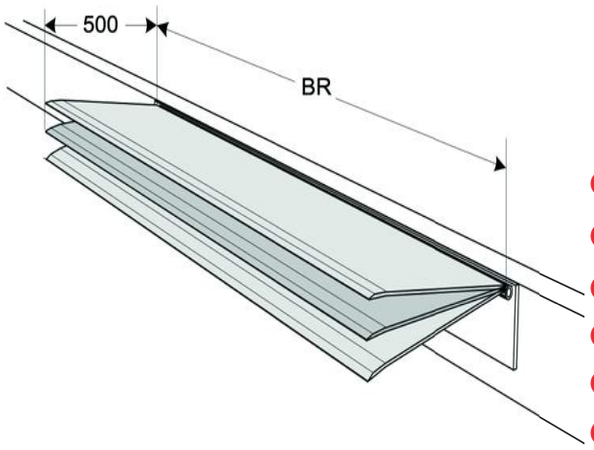

1. menteşe plakası
2. plato
3. döner kol
4. Yay
5. parantez
6. cıvata 1
7. kaldıraç 1
8. fren kompl.
9. tutma profili
10. güvenlik kilidi
11. kontrol çubuğu + dirsek
12. plato ekseni

DİK TİP DÖNER HİDROLİK RAMPA (SO)

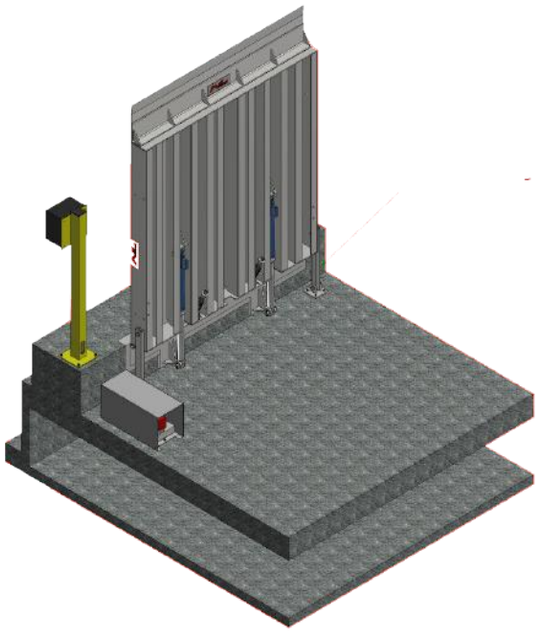

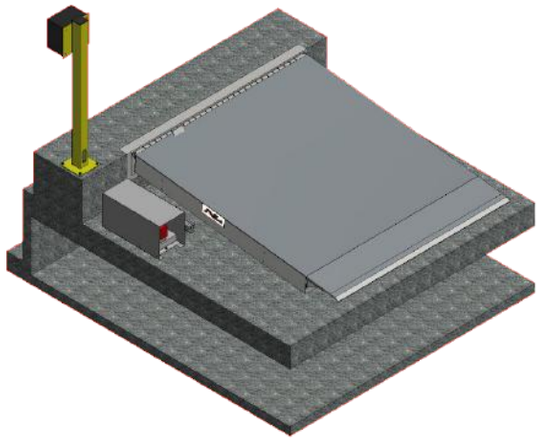

YÜKLEME KÖPRÜLERİ

Aşırı yüklenen köprü-swivelling-yer-sabit hidrolik (SOH) sabit bir versiyonda teslim edilebilir. Yükleme köprüsü sağlam çelik konstrüksiyondan yapılmıştır. Platformun altına monte edilen güçlü bir kaldırma hidrolik sistemi, kaldırma ve indirme için kullanılır ve bir düğmeye basarak çalışmayı kolay ve rahat hale getirir. Aşırı şarj köprüsü, kaldırma hidroli ile kamyon yükleme alanına veya karşı rampa ön kenarına indirilir. Destek her zaman paragrafsız bir geçiş oluşturur. Otomatik bir yüzer konum aracılığıyla, aşırı şarj köprüsü yükleme işlemi sırasında kamyonun her yükseklik hareketini takip eder. Sıfır konumda, bir bariyerle sabitlenen yükleme köprüsü rampada dik durur. Basit bir ayak işlemiyle kilit tekrar serbest bırakılabilir.Aşırı şarj köprüsü, kaldırma hidroli ile kamyon yükleme alanına veya karşı rampa ön kenarına indirilir.



DEMIR YOLU YÜKLEMESI - KÖPRÜ (SOH) DÖNER-YEREL-HIDROLI K



YENI, AYAKLI AŞIRI YÜK KÖPRÜSÜ (SOH)



KÜÇÜK HIDROLIK SABI T YÜKLEME KÖPRÜSÜ (SOH)



MONTE EDILMIŞ HIDROLIK SABIT YÜKLEME KÖPRÜSÜ (SOH)

DİK TİP DÖNER HİDROLİK RAMPA (SO)



KALDIRMA MASASI (H T-100)

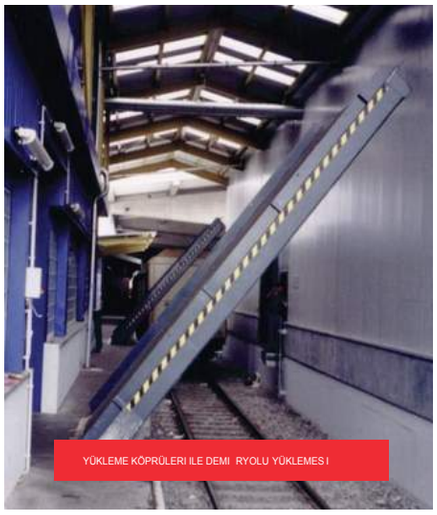

YÜKLEME KÖPRÜLERI ILE DEMI RYOLU YÜKLEMES I



AŞIRI YÜKLEME KÖPRÜSÜ (SOH

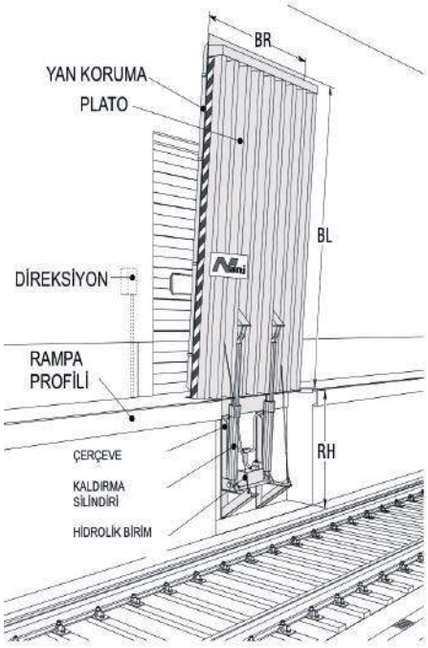

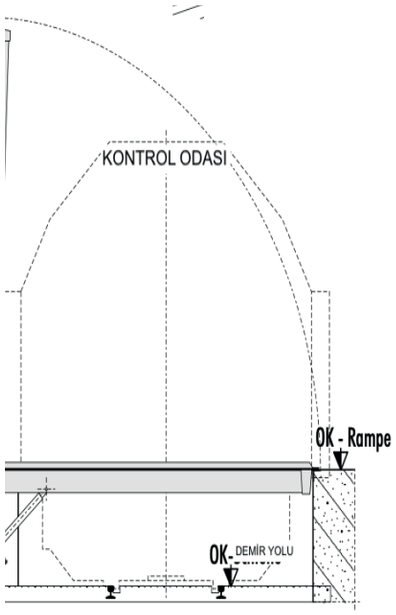

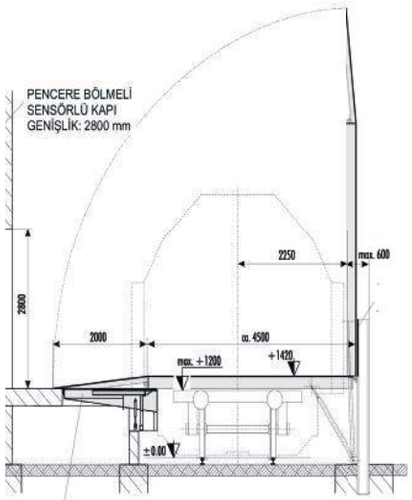

NANİ TELESKOPİK
LİPLİ YÜKLEME RAMPASI
YÜKSEKLİK: 2000 mm
GENİŞLİK: 2000 mm

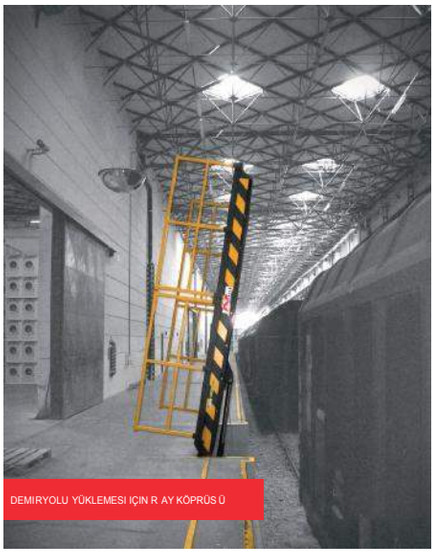

DEMIRYOLU YÜKLEMESI IÇIN R AY KÖPRÜS Ü

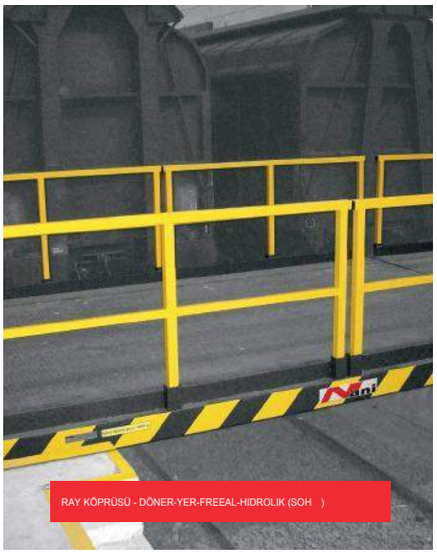

RAY KÖPRÜSÜ - DÖNER-YER-FREEAL-HIDROLIK (SOH)



DEMIRYOLU YÜKLEMESI IÇIN ÇIKIŞ KONUMUNDA AŞIRI YÜKLENEN KÖPRÜ

KALDIRMA MASASI TELESKOPİK TİP YÜKLEME RAMPASI (HTVB)

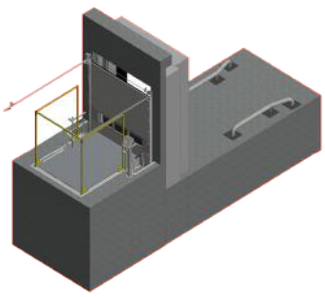

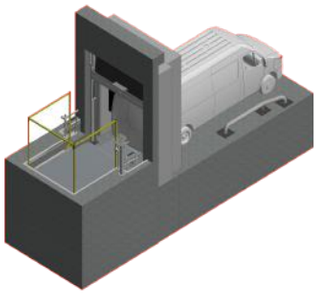

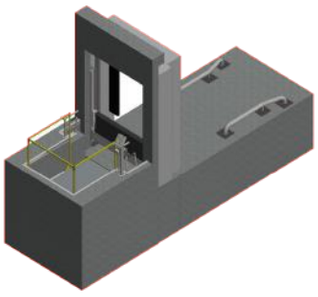

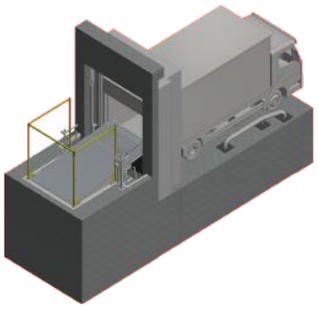

Bir kaldırma tablasının eyerli besleme köprüsü ile birleşimi, iki yükleme sisteminin işlevlerini bir arada birleştirir. Yükleme noktası, besleme köprüsü ile "normal" bir yükleme noktası olarak bilinen şekilde kullanılabilir. Besleme köprüsünün kanıtlanmış teknolojisi, tüm normal kamyonların etkili bir şekilde şarj edilmesini sağlar. Hassas bir şekilde tasarlanmış yükleme köprüsü, kamyonların hareketlerini yüzer konumundan takip eder.Ancak ikinci fonksiyonda salon zemini ile avlu seviyesi arasındaki yükseklik farkı da burada aşılabilir. Bu amaçla kaldırma masası teknolojisi kullanılmaktadır. Yükleme köprüsü kaldırma masasının platformunu oluşturur. Kaldırma tablası alt yapısı nedeniyle kamyonların kuyruk asansörleri için düşük kalabilite verilmez.Nani kombinasyonu HTVB, ZH 1/156 ve VBG 14'ün güvenlik ilkelerine uygundur.Makaslı kaldırma masamızın bir besleme köprüsü ile kombinasyonu, lojistikte özel uygulamalar için evrensel aşırı yükleme köprümüz VBKS / VBS-3V işlevi ile genişletilebilir:Hubisch'te bir VBKS / VBS-3V varyantını yem yükleme köprüsü olarak eyerlerseniz, bu evrensel işlevi elde edersiniz. Ardından yükleme sistemi sadece kaldırma tablası ve basit yükleme rampası olarak değil, aynı zamanda 40 tonluk büyük kamyonların yanı sıra kamyonetlerin de elleçlenebileceği evrensel bir yükleme rampası olarak da kullanılabilir. Bu yükleme sistemi, yeterli alan olduğu için binaya entegre edilebilir veya binanın önündeki tek bir yerleştirme istasyonuna yerleştirilebilir.

YÜKLEME KÖPRÜLERİ

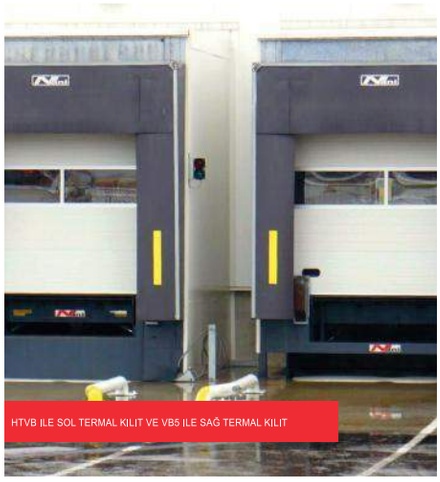

HTVB ILE SOL TERMAL KILIT VE VB5 ILE SAĞ TERMAL KILIT



KALDIRMA TABLA BESLEME KÖPRÜSÜ (HTVB) ÜRETIM I



HTVB'LI VE HTVB'SIZ ÇEŞITLI YÜKLEME NOKTALARI



KOMBINASYON KALDIRMA MASASI - BESLEME TEKERLEĞI (HTVB)



ANKASTRE KALDIRM A MASASI BESLEME KÖPRÜSÜ (HTVB)



BESLEME KÖPRÜSÜ VE KALDIRM A TABLASININ KOMBINASYONU (VB5 VE HT60)

KALDIRMA MASASI TELESKOPİK TİP YÜKLEME RAMPASI (HTVB)



Aşırı yükleme köprüsü (HTVB) - nakliye lojistiği



Kaldırma tabla besleme köprüsünün (HTVB) alt yapısı



Masa köprülerini kaldırmak için çukur kombinasyonu (HTVB)

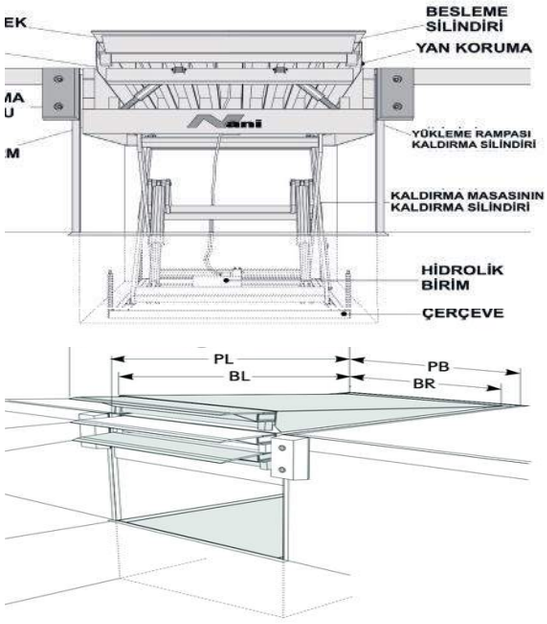

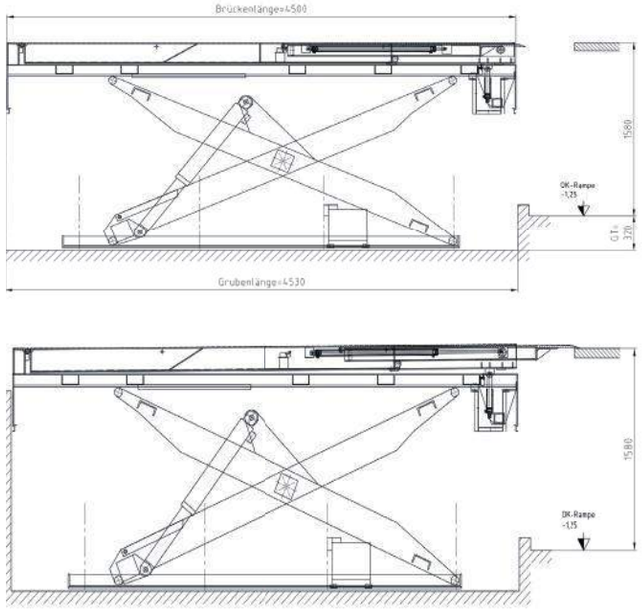



Montaj yükleme platformu (HTVB)



Kaldırma masası besleme köprüsünün (HTVB) çukur u



köprü kombinasyonunun önünde seksiyonel kapı kapal ı

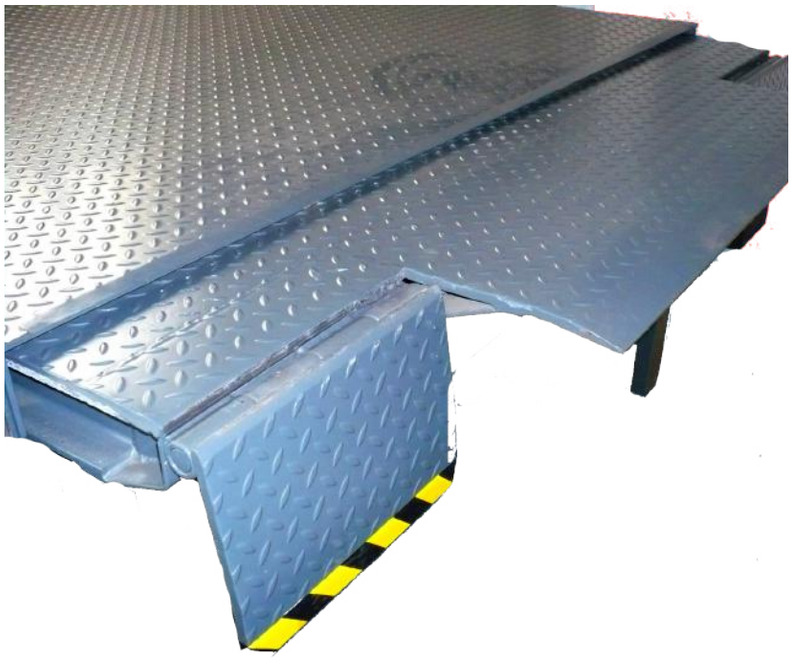

yüzer köprü tipi VBKS (ileri köprü katlanır segmentleri yüzer hidrolik) evrensel olarak uygulanabilir bir aşırı yük köprüsüdür. Hem "normal" bir kamyonun hem de küçük bir minibüsün/taşıyıcının yüklenmesi veya boşaltılması gereken acil durumlar için özel olarak geliştirilmiştir. Bu nedenle çok çeşitli araçların kullanıldığı yerlerde kullanılır. Geleneksel bir aşırı şarj köprüsünden gözle görülür bir fark, üç parçalı beslemedir. Gerekirse dış parçalar katlanabilir (veya: bunlar dışarı çıkarken katlanmaz bile), böylece besleme dar bir araca itilebilir.Bir diğer görünmez fark ise hidrolik sistemde. Küçük bir aracı kullanırken, geleneksel bir yükleme köprüsünün plato ağırlığı aracı aşırı yükleyebilir. Bunu önlemek için aşırı şarj köprüsü sözde askıya alınmış duruma yerleştirilir. Plato ağırlığı hidrolik tarafından "kapaklanır". Sonuç olarak, araca yalnızca çok düşük keyfi olarak ayarlanabilir bir kuvvet etki eder. Bu düşük kuvvet oranı, aracın tüm yay hareketlerinin telafi edilebilmesi için yükleme köprüsünün yüzer konumu için gereklidir. Köprünün yük kapasitesi müşteri ihtiyaçlarına göre gerçekleştirilebilir ve çapraz trafik için eşit olarak tasarlanmıştır.

YÜKLEME KÖPRÜLERİ



çapraz kapılı yerleşik asma köprü (VBKS



Askıya alınmış bir yükleme köprüsü için kontrol (VBKS)



VBKS - Geniş temas yüzeyi için Üst geçit kapakları



yüksek teknolojili lojistikte yerleşik asma köprü (VBKS)

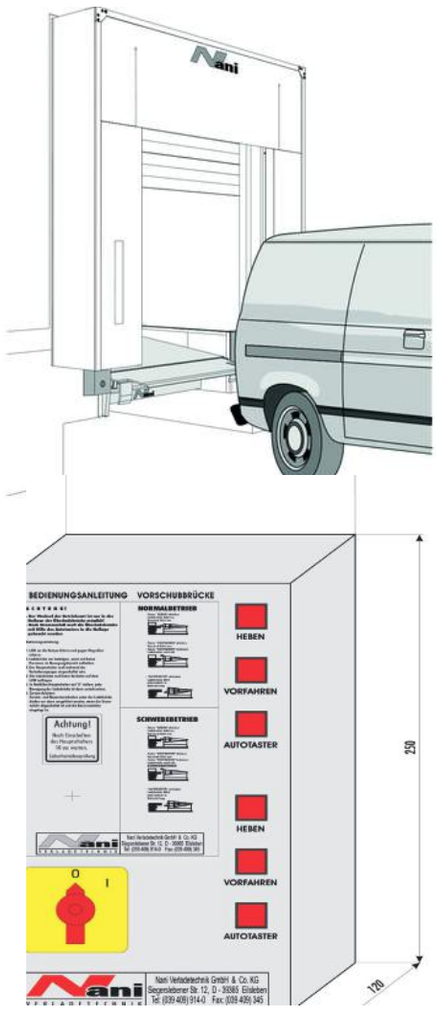



Kağıt depolama için ağır hizmet rampası (VBKS)

YANAL SÜRGÜLÜ ALİMİNYUM KÖPRÜ (SV-A)

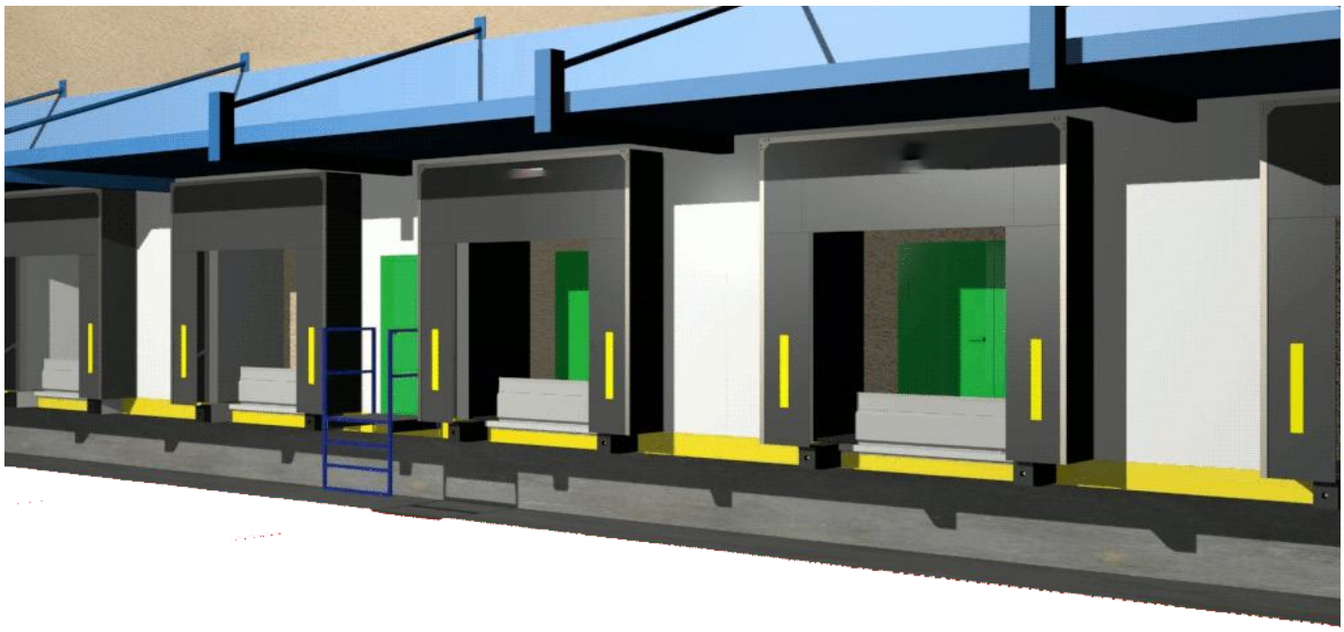

YÜKLEME KÖPRÜLERİ

Yan kaydırmalı aşırı yük köprüsü tipi SV-A, özellikle küçük yükseklik arklarıyla yükleme için dış rampalarda uygundur.Sağlam alüminyumdan yapılmış ,köprüler, galvanizli bir kılavuz profilde yanal olarak hareket ettirilebilir ve bir kişi tarafından kullanımı kolaydır.Alüminyum yükleme köprüleri SV-A genellikle basit beton rampaya monte edilir veya binanın ve kapının önündeki sağlam bir sıcak daldırma galvanizli çelik çerçeveye yerleştirilir. Bu, başlangıç tamponlarının bireysel bir tasarımına ve binadan bağımsız temellerdeki darbe kuvvetlerinin türetilmesine olanak tanır.Bu yükleme köprüsü, meslek birliğinin güvenlik yönetmeliklerine, yükleme köprüleri ve mobil rampalar BGR 233 (önceki ZH 1/156) ve en son sürümdeki Euro standardı EN 1398 ile uyumludur.



Aşırı yüklenen köprü - üstteki kanat



Aşırı yüklenen köprü - ortadaki kanat



Otomatik yedekleme, kasıtsız düşmeyi önler.



Aşırı yük köprüsü - altta kanat

YANAL SÜRGÜLÜ ALİMİNYUM KÖPRÜ (SV-A)

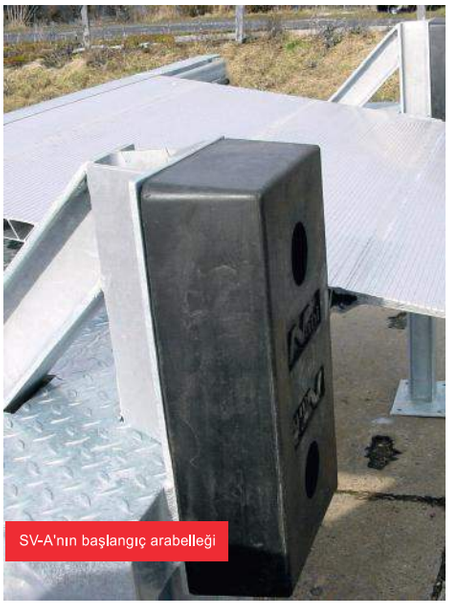
SV-A'nın başlangıç arabelleği


Bir SV-A'nın çelik çerçevesi


Yükleme köprüsünün ray yönlendirmesi (SV -A)

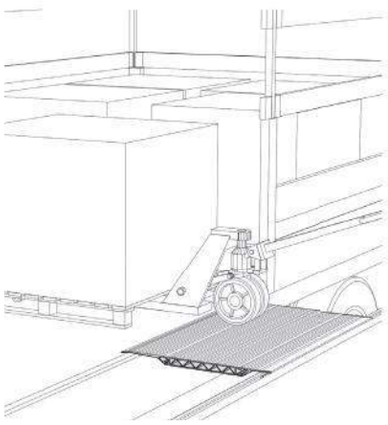

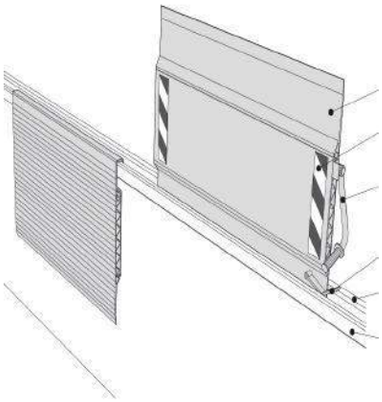

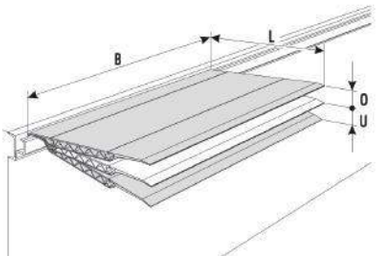

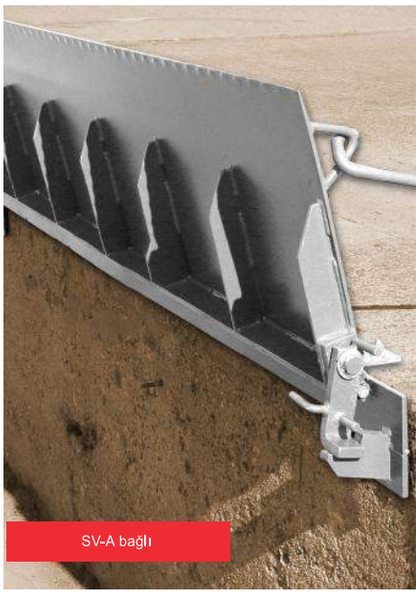
SV-A bağlı


SV-A manuel işlem


SV-A katlanmı

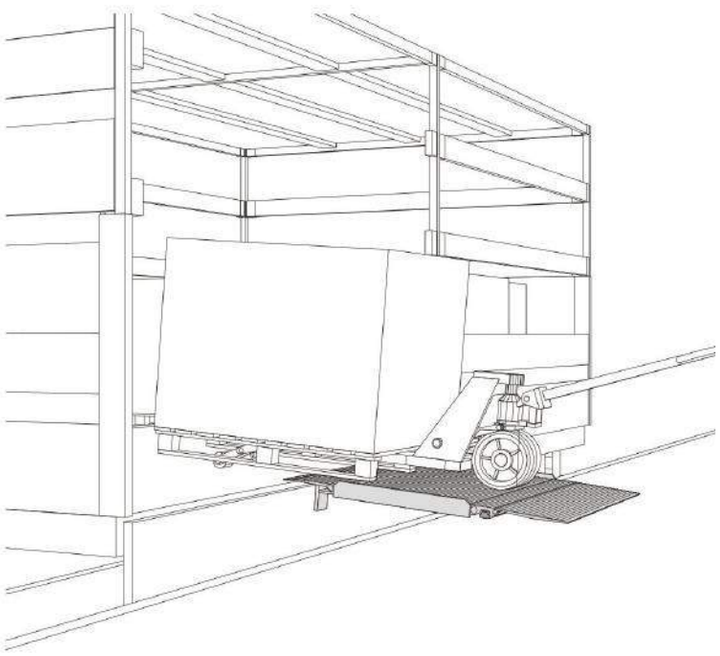

Taşınabilir yükleme köprüsü tipleri LB-A1/LB-A2 özellikle küçük yükseklik farklarında yükleme için harici rampalarda uygundur. Yukarı doğru köprü kurmak için kullanılacaklardır. LB-A1 ayrıca aşağı doğru köprü kurmak için de uygundur. Sağlam alüminyumdan yapılmış yükleme köprülerinin bir kişi tarafından kullanımı kolaydır.Taşıma için, bu yükleme köprüleri sabit tekerleklerle donatılabilir. Diğer seçenekler ise taşıma arabası veya forklift torbalarıdır. Bu tip yükleme köprüleri, basit yükleme sorunları için ucuz bir çözümdür.Yükleme köprüsü, EN 1398'in yanı sıra en son sürümdeki İş Sağlığı ve Güvenliği için Meslek Birliği Kuralları BGR 233'e uygundur

YÜKLEME KÖPRÜLERİ

Kargo köprüsü alüminyum (LB-A1)

Uzunluk L (mm)	Genişlik B (mm)	Ölçü A (mm)	min yükseklik farkı H (mm)	maksimum yükseklik farkı H (mm)	Yük kapasitesi (kp/adet)	Ağırlık (kg/adet)
500	1250/1500	200	-70	+70	4000	22/26
625	1250/1500	285	-80	+80	4000	28/33
750	1250/1500	410	-100	+100	4000	30/36
1000	1250/1500	660	-125	+125	4000	42/50

Taşınabilir yükleme rampası HF tipi özellikle küçük boyutlu yüklemeler için harici rampalara uygundur yükseklik farkları. Sadece köprüleme amaçlıdır tüketmek. Köprüler sağlam alüminyumdan yapılmış olup 1 kişi tarafından kolaylıkla çalıştırılabilmektedir

Tragkraft kp	Länge L mm	Breite B mm
1.200	2.500	1.250
1.200	2.500	1.500
1.500	2.250	1.250
1.500	2.250	1.500
2.000	1.750	1.250
2.000	1.750	1.500
2.000	2.000	1.250
2.000	2.000	1.500
2.500	1.250	1.250
2.500	1.250	1.500
2.500	1.500	1.250
2.500	1.500	1.500

Kargo köprüsü alüminyum (LB-A2)

Uzunluk L (mm)	Genişlik B (mm)	min yükseklik farkı H (mm)	maksimum yükseklik farkı H (mm)	Yük kapasitesi (kp/adet)	Ağırlık (kg/adet)
1235	1250	0	110	4000	52
1235	1500	0	110	4000	61
1485	1250	0	140	3500	61
1485	1500	0	140	3500	72
1735	1250	0	170	3000	70
1735	1500	0	170	3000	83
1985	1250	0	200	2000	82
1985	1500	0	200	2000	86
2235	1250	0	235	1800	91
2235	1500	0	235	1800	107
2485	1250	0	265	1600	100
2485	1500	0	265	1600	118
1235	1250	0	110	4000	52
1235	1500	0	110	4000	61
1485	1250	75	140	4000	65

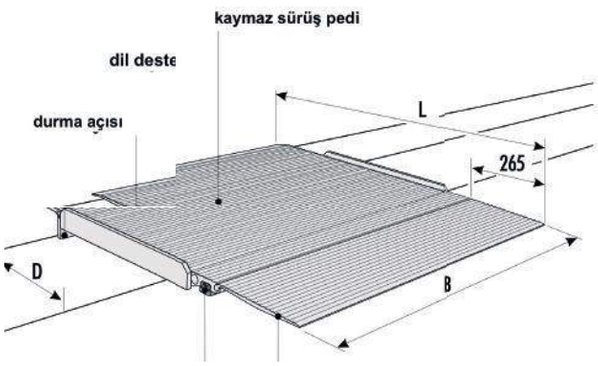

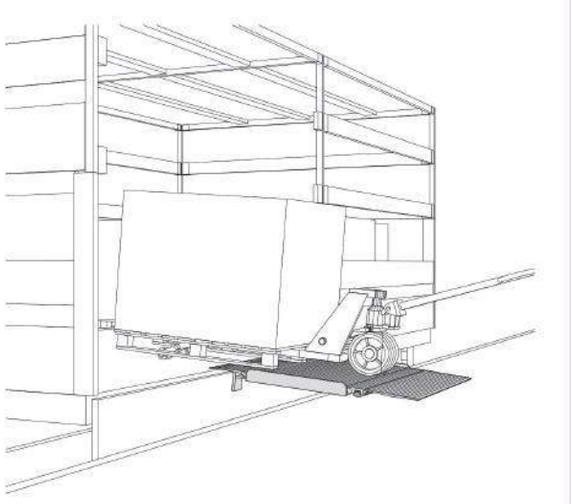

TEMİZLİK DOCK - Lastik temizleme sistemi

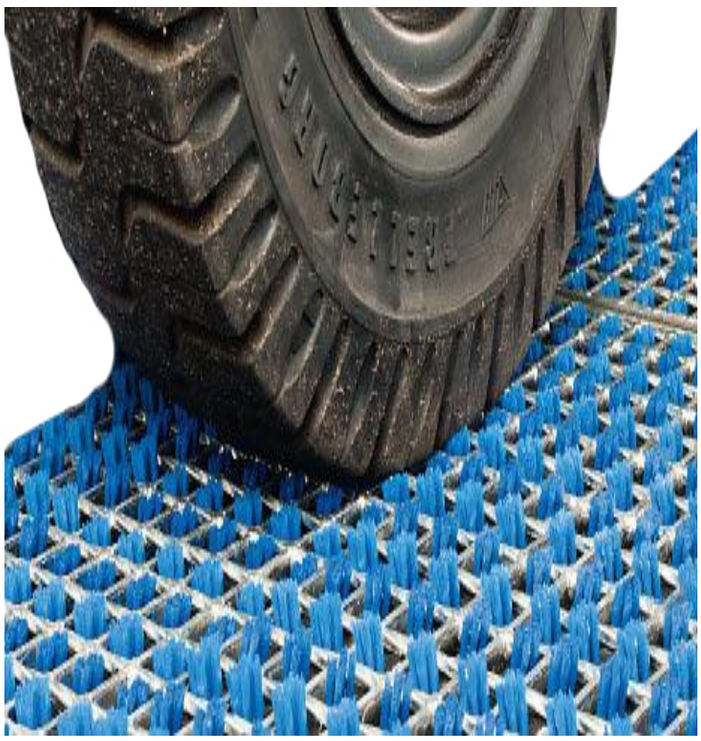

CleaningDock - Lastik temizleme sistemi Profilgate ve CleaningDock ile daha temiz ve daha hijyenik binalar sağlar:Paspaslar ve temiz çalışma bölgeleri artık herhangi bir binanın planlanmasında standarttır. Endüstriyel kamyonlar, forkliftler vb. tarafından "kir sürüklenmesi" ve tekerlekleri genellikle ihmal edilir. Çoğunlukla şirket içinde kullanılan bu araçların silindirleri ve lastikleri, diğer araçların kayıp kirini, örneğin kamyon yükleme alanından emer ve binanın hassas alanlarına daha da taşır. Bu ortaya çıkan kir genellikle sadece daha sonra ve daha sonra temizlik araçlarıyla zahmetli bir şekilde giderilir. ProfilGate ile bu sorun doğrudan erişim alanında çözülebilir! Böylece lastiklerin/silindirlerin/tekerleklerin basamaklarına kir yapışmalarının %90'ına kadarı çıkarılabilir. Temizleme gücü ve hepsinden önemlisi lastik temizleme alanlarının uzun ömürlülüğü, araçlar uzunlamasına trafikte tarlalardan geçtiğinde en iyi şekilde garanti edildiğinden, bu alanların rampalarda ve kaldırma platformlarında kullanılması en mantıklısıdır. Bu noktalarda, uzunlamasına trafikte özel kullanım garanti edilir. Araçlar oraya dönemez ve bu nedenle lastik temizleme alanları zarar görmez.

YÜKLEME KÖPRÜLERİ



SERI HALINDE CLEANINGDOC K



KENETLENMIŞ KAMYONDA LASTIK TEMIZLEME SISTEMININ ÖNÜNDEKI TRANSPALE



KÜÇÜK HIDROLIK SABI T YÜKLEME KÖPRÜSÜ (SOH)



KÜÇÜK HIDROLIK SAB IT YÜKLEME KÖPRÜSÜ (SOH)

TEMİZLİK DOCK - Lastik temizleme sistemi



LASTİK TEMİZLİĞİ

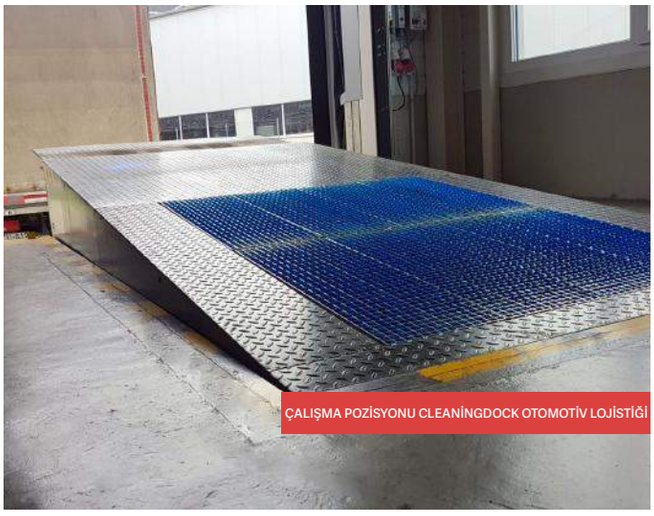

ÇALIŞMA POZİSYONU CLEANİNGDOCK OTOMOTİV LOJİSTİĞİ

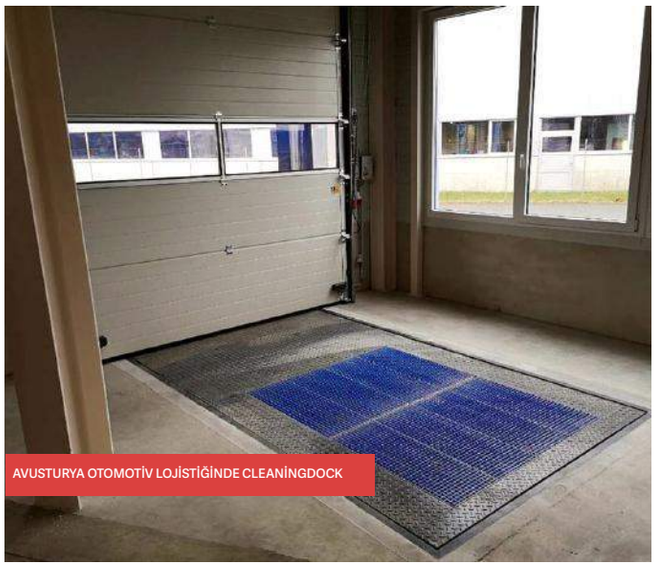

AVUSTURYA OTOMOTİV LOJİSTİĞİNDE CLEANİNGDOCK



KÜVETTE EKSİK PAS

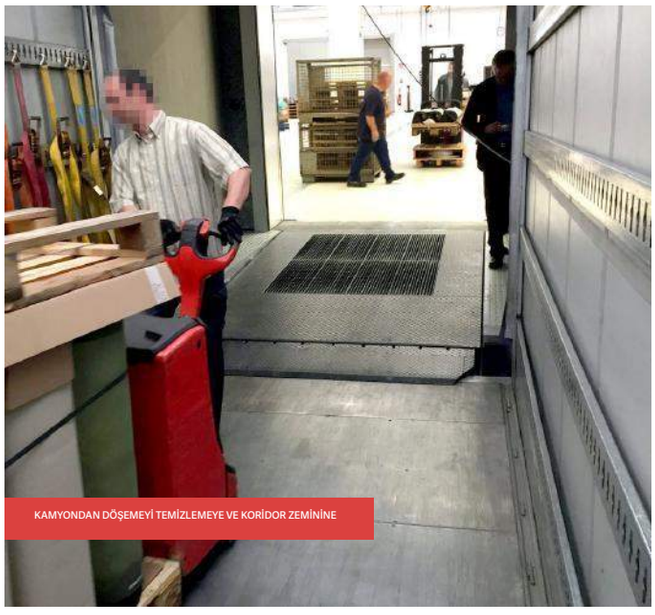

KAMYONDAN DÖŞEMEYİ TEMİZLEMEYE VE KORİDOR ZEMİNİNE



TRANSPALET TEMİZLENİYOR

AĞIR HİZMET TİPİ AŞIRI YÜKLEME KÖPRÜLERİ

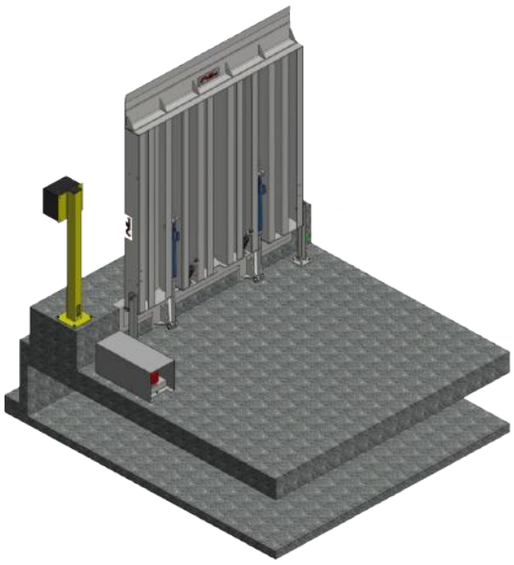

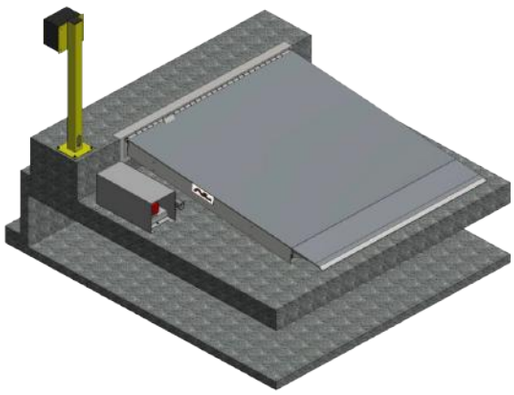

YÜKLEME KÖPRÜLERİ

kuruluşundan bu yana çeşitli müşteriler için 100-350KN+ arasında yük kapasiteli ağır hizmet tipi transfer köprüleri üretmektedir.Endüstriyel kamyonların yanı sıra kağıt ürünleri, buzdolapları, çamaşır makineleri, içecekler, inşaat makineleri, makine parçaları vb. gibi ağır malları yüklerken yükleme teknolojisi ürünlerinin de bu yükler için tasarlanması gerekmektedir. 100KN yük kapasitesi yukarı olan her boyuttaki aşırı yükleme köprüleri orada düzenli olarak tasarlanır ve üretilir. Tüm aşırı yükleme köprülerimiz, ağır yük-görev kuvvetleri için tasarlanabilir.



AĞIR HİZMET LOJİSTİĞİNDE KISA GİRİŞ YARDIMLARI



ŞANTİYEDE AĞIR HİZMET TİPİ YÜKLEME KÖPRÜSÜ



AŞIRI YÜK KÖPRÜSÜ 12 TON DİNAMİK YÜK KAPASİTESİ



BESLEMELİ HİDROLİK TRANSFER KÖPRÜLERİ (VB5/VB10)

AĞIR HİZMET TİPİ AŞIRI YÜKLEME KÖPRÜLERİ



AĞIR HİZMET LOJİSTİĞİ



KAĞIT LOJİSTİK YÜK KAPASİTESİ 15T



KAĞIT LOJİSTİĞİ YÜKLEME



BESLEMELİ HİDROLİK AŞIRI YÜK KÖPRÜSÜ (VB5/VB10)



KAĞIT LOJİSTİĞİ YÜKLEME KÖPRÜSÜ



KAĞIT LOJİSTİK YÜK KAPASİTESİ 15T

MOBİL YÜKLEME RAMPALARI



Mobil Yükleme Rampaları

DOĞRUDAN üreticiden mobil yükleme rampaları. İhtiyaçlarınıza göre tasarlandı!

mobil yükleme rampaları fabrikamızda sizin için geliştirilmiş, tasarlanmış ve üretilmiştir. Niteliksel ve ekonomik talepler göz önüne alınarak, özel çözümler tarafımızca kolayca uygulanabilir. Mobil yükleme rampaları, kamyonlar ve konteynerler zemin seviyesinde yükleme boşaltma yaparken lojistikçiler için standart ekipmandır. Rampaların uzunlukları genellikle 11 m ile 15 m arasında değişmektedir. Bunlar sağlam çelik yapılardır. Bu nedenle, rampanın kolay taşınması ve hareketliliği çok önemlidir. Bir istifleyici vasıtasıyla rampalarımızın hareketliliği bir çatal kelepçe veya balya kelepçe ile sağlanmaktadır. İstenirse, mobil yükleme rampası ayrıca forkliftler ve diğer araçlar için ayrılabilir bir römork çekme çubuğu ile donatılabilir.

Standart yapılarımız

1. Kamyona veya konteynere önden yükleme veya
2. Aynı anda üç kamyon veya konteynerin çalıştırılabildiği
3. taraflı bir yükleme için tasarlanmıştır.

Rampanın kamyon / konteyner seviyesine ayarlanması manuel veya elektrohidrolik bir pompa ile gerçekleştirilir. "Yüzer eksenli" tasarımda, yükleme rampasının bu "yüzer ekseni", gelen ve giden forkliftin neden olduğu yay hareketlerini dengeler. Yüksek yükler mobil yükleme rampası üzerinden hareket ettirilirse, ön akslı değişken seçilir. Bu, yükleme rampasının inşaat araçları, kamyonlar veya diğer ağır ekipmanı yüklemek için kolayca tasarlanabileceği anlamına gelir. 25 ton ve daha fazla yük kapasitesi bizim için sorun değil! Hareketli yükleme rampaları için bir kaplama olarak, genellikle yüksek dayanımlı tasarımda sıcak daldırma galvanizli emniyet ızgaraları seçilir.





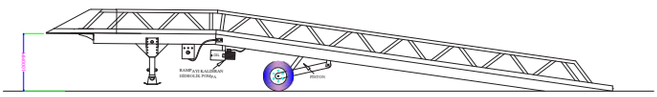

A SERİSİ

AÇIK ÖLÇÜ: 2000*12000*1000-1600mm
TONAJ: 10-15 TON
TEKER: ÇAP 750 ŞİŞME TEKER
YÜZEY: GALVANİZ IZGARA 40*5 MM
BARİYER: 30 CM
ÇALIŞMA:HİDROLİK-MEKANİK OTO.
(Alman menşei galvaniz ızgara)





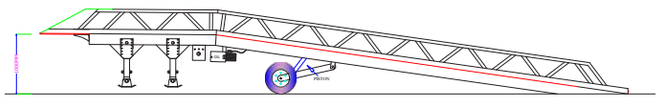

A+ SERİSİ

AÇIK ÖLÇÜ: 2000*12000*1000-1600mm
TONAJ: 10-15 TON
TEKER: ÇAP 750 ŞİŞME TEKER
YÜZEY: GALVANİZ IZGARA 40*5 MM
BARİYER: 30 CM
ÇALIŞMA:HİDROLİK-MEKANİK OTO.
(Alman menşei galvaniz ızgara)





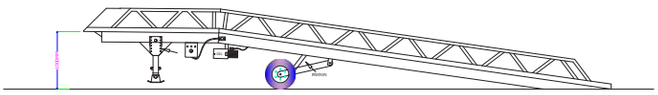

B SERİSİ

AÇIK ÖLÇÜ: 2000*12000*1000-1600mm
TONAJ: 10-15 TON
TEKER: ÇAP 750 ŞİŞME TEKER
YÜZEY: GALVANİZ IZGARA 40*5 MM
BARİYER: 30 CM
ÇALIŞMA:HİDROLİK-MEKANİK OTO.
(Alman menşei galvaniz ızgara)





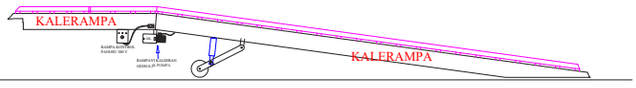

C SERİSİ

AÇIK ÖLÇÜ: 2000*11500*1000-1600mm
TONAJ: 8-12 TON
TEKER: ÇAP 600 ŞİŞME TEKER
YÜZEY: GALVANİZ IZGARA 30*3 MM
BARİYER: 30 CM
ÇALIŞMA:HİDROLİK
(Alman menşei galvaniz ızgara)



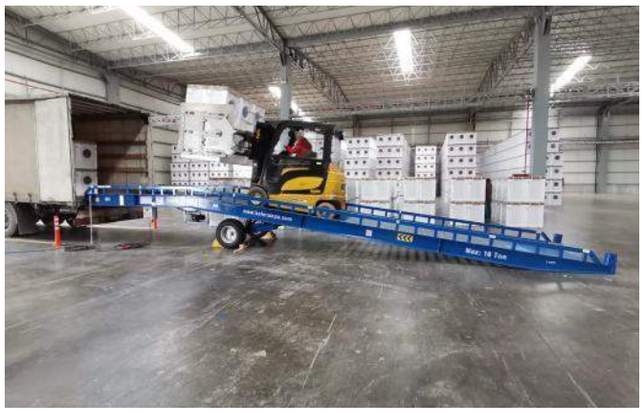

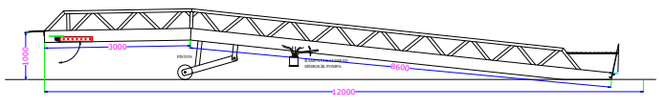

D SERİSİ

AÇIK ÖLÇÜ: 2000*10250*1000-1600mm
KAPALI ÖLÇÜ: 2000x8500*1000mm
TONAJ: 8-12 TON
TEKER: ÇAP 300 DOLGU TEKER
YÜZEY: GALVANİZ IZGARA 30*3 MM
BARİYER: 30 CM
ÇALIŞMA:HİDROLİK
(Alman menşei galvaniz ızgara)





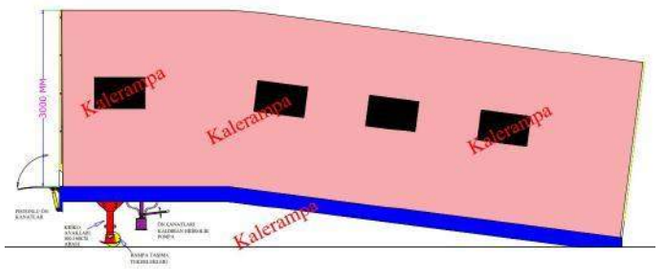

D SERİSİ BRANDALI

AÇIK ÖLÇÜ: 2000*10250*1000-1600mm
TONAJ: 8-12TON
TEKER: ÇAP 300 DOLGU TEKER
YÜZEY: GALVANİZ IZGARA 30*3 MM
BARİYER: 30 CM
ÇALIŞMA:HİDROLİK
(Alman menşei galvaniz ızgara)





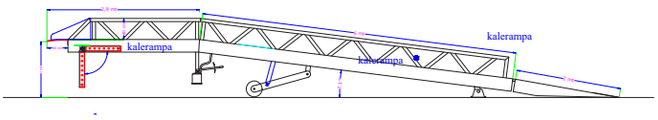

E SERİSİ HİDROLİK

AÇIK ÖLÇÜ: 2000*10250*1000-1600mm
KAPALI ÖLÇÜ: 2000x8500*1000mm
TONAJ: 8-12 TON
TEKER: ÇAP 300 DOLGU TEKER
YÜZEY: GALVANİZ IZGARA 30*3 MM
BARİYER: 30 CM
ÇALIŞMA:HİDROLİK
(Alman menşei galvaniz ızgara)





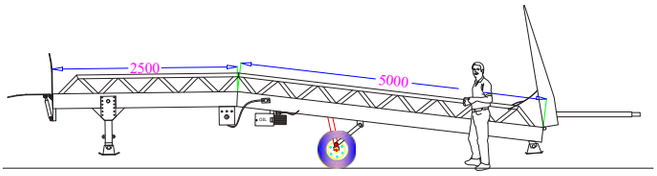

F SERİSİ BALANCE CENTER

AÇIK ÖLÇÜ: 2000*11500*1000-1600mm
KAPALI ÖLÇÜ: 2000x8500*1000mm
TONAJ: 8-12 TON
TEKER: 2 TEKER ŞİŞME-ÇEKİ DEMİRLİ
YÜZEY: GALVANİZ IZGARA 30*3 MM
BARİYER: 30 CM
ÇALIŞMA:HİDROLİK-MEKANİK
(Alman menşei galvaniz ızgara)





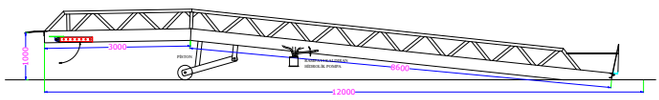

D SERİSİ HİDROLİK

AÇIK ÖLÇÜ: 2000*10250*1000-1600mm
KAPALI ÖLÇÜ: 2000x8500*1000mm
TONAJ: 8-12 TON
TEKER: ÇAP 300 DOLGU TEKER
YÜZEY: GALVANİZ IZGARA 30*3 MM
BARİYER: 30 CM
ÇALIŞMA:HİDROLİK
(Alman menşei galvaniz ızgara)





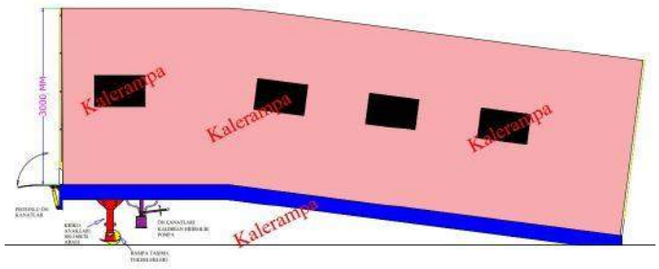

D SERİSİ BRANDALI

AÇIK ÖLÇÜ: 2000*10250*1000-1600mm
TONAJ: 8-12TON
TEKER: ÇAP 300 DOLGU TEKER
YÜZEY: GALVANİZ IZGARA 30*3 MM
BARİYER: 30 CM
ÇALIŞMA:HİDROLİK
(Alman menşei galvaniz ızgara)





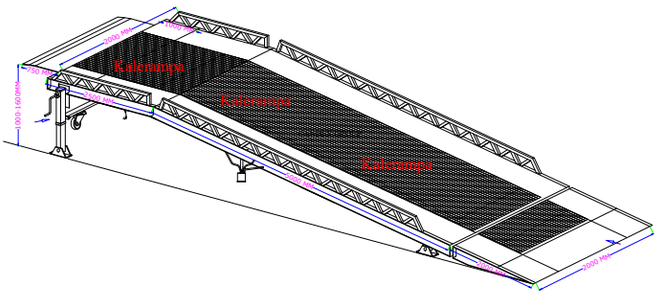

G SERİSİ

AÇIK ÖLÇÜ: 2000*10250*1000-1600mm
KAPALI ÖLÇÜ: 2000x8500*1000mm
TONAJ: 8-10 TON
TEKER: ÇAP 250 DOLGU TEKER
YÜZEY: GALVANİZ IZGARA 30*3 MM
BARİYER: 30 CM
ÇALIŞMA:HİDROLİK-MEKANİK
(Alman menşei galvaniz ızgara)





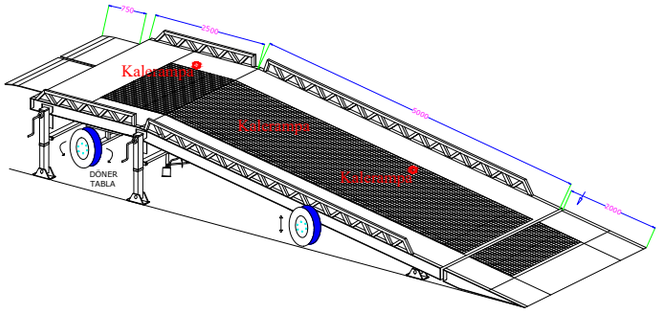

G SERİSİ 4 TEKER

AÇIK ÖLÇÜ: 2000*11500*1000-1600mm
KAPALI ÖLÇÜ: 2000x8500*1000mm
TONAJ: 15 TON
TEKER: 4 TEKER ŞİŞME-ÇEKİ DEMİRLİ
YÜZEY: GALVANİZ IZGARA 30*3 MM
BARİYER: 30 CM
ÇALIŞMA:HİDROLİK-MEKANİK
(Alman menşei galvaniz ızgara)





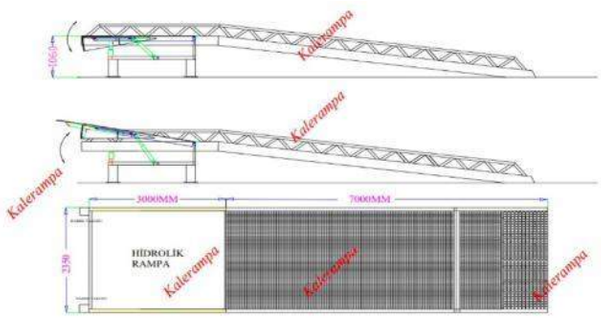

G TELESKOPİK SERİSİ

AÇIK ÖLÇÜ: 2000*10250*1000-1600mm
KAPALI ÖLÇÜ: 2000x8500*1000mm
TONAJ: 8-10-12-15 TON
TEKER: ÇAP 300 DOLGU TEKER
YÜZEY: GALVANİZ IZGARA 30*3 MM
BARİYER: 30 CM
ÇALIŞMA:HİDROLİK OTOMATİK
(Alman menşei galvaniz ızgara)





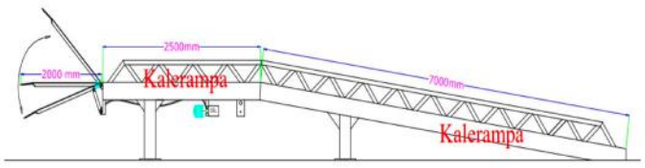

G-DİK SERİSİ

AÇIK ÖLÇÜ: 2000*10250*1000-1600mm
KAPALI ÖLÇÜ: 2000x8500*1000mm
TONAJ: 8-10-12-15 TON
YÜZEY: GALVANİZ IZGARA 30*3 MM
BARİYER: 30 CM
ÇALIŞMA:HİDROLİK OTOMATİK
(Alman menşei galvaniz ızgara)





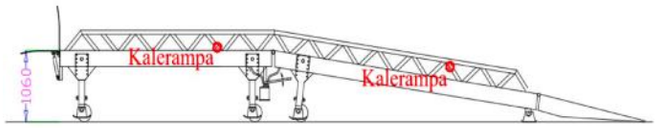

G SERİSİ UZUN SAHANLIK

AÇIK ÖLÇÜ: 2000*10250*1000-1600mm
KAPALI ÖLÇÜ: 2000x8500*1000mm
TONAJ: 8-10-12-15-17-20-30 TON
TEKER: ÇAP 250 DOLGU TEKER
YÜZEY: GALVANİZ IZGARA 30*3 MM
BARİYER: 30 CM
ÇALIŞMA:HİDROLİK-MEKANİK
(Alman menşei galvaniz ızgara)





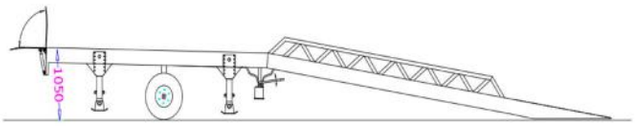

G SERİSİ UZUN SANLIK BARİYERSİZ

AÇIK ÖLÇÜ: 2000*11500*1000-1600mm
KAPALI ÖLÇÜ: 2000x8500*1000mm
TONAJ: 8-10-12 TON
TEKER: ÇAP 750 DİNGİL TEKER
YÜZEY: GALVANİZ IZGARA 30*3 MM
BARİYER: 30 CM
ÇALIŞMA:HİDROLİK-MEKANİK
(Alman menşei galvaniz ızgara)








www.kalerampa.com






www.kalerampa.com


www.kalerampa.com

GÖMME TİP YÜKLEME RAMPALARI



- Taşıma kapasitesi ; 4.000kg ~ 12.000 kg arasında imal edilmektedir.
- Platform yükselme ve alçalma :160-0 cm arası
- Rampa üst kısmı 2*8 mt düz zemin galvanizli tırtıklı ızgara kaplı. rampa dıştan dışa :200 cm ölçüsündedir.
- Platform ek dil uzunluğu :40 cm aşağı ve yukarı salınımlı (uç kısmı 1 kademe kıvrımlı,40 cm uzunluk araç üzerinde konteynerin uç kısmına oturacaktır)
- Yük dağılımına göre tasarlanmış ve imal edilmiş çelik konstrüksiyon.
- Rampa alt kısmına 2 adet hidrolik piston yardımı ile rampa kaldırılır, daha sonra uç kısmında ki ön kanatçıklarayrı bir piston ile kaldırılarak sabitlenir, araç rampa yukarıda iken rampa altına gereği kadar yanaşır, rampa araç üzerine oturtulur, araç el freni kontrol edilir. Lastikler önüne takozlar konulur, yükleme boşaltma işlemi yapılır. yükleme işlemi bittikten sonra ön kanat kapatılarak beton içinde kalacak şekilde yuvasına indirilir.
- Kaliteli kompakt power pack hidrolik güç ünitesi 24 V kumanda sistemi ile butonlu kumanda
- İniş hızını ayarlabilmesi için hız ayar valfi
- Yüksek kalite hidrolik silindirler hortum patlamasında serbest düşmeye karşı hortum patlama valfi
- Çalışma sıcaklığı:-10 derece-40 derece
- Kontrol panosu güvenlik sınıfı :IP 55 380 V Trifaze beslemeli , gövde topraklamalı .
- Opsiyonel olarak Rampa yanlarına istenilen yükseklikte sökülüp takılabilir bariyerler
- Rampanın tamamı epoxy astar ile kaplanır ve epoxy boya ile boyanır,(standart renklerimiz RAL 5017 Boncuk mavi ve RAL 9006 metalik Gridir)






www.kalerampa.com






www.kalerampa.com





Kale Rampa

ÖZEL TİP YÜKLEME RAMPALARI









15 mt uzunluğunda hidrolik vinç aksamlı yürüyen merdiven vb ürünleri konteynerden indirmede kullanılan çok akslı rampa.

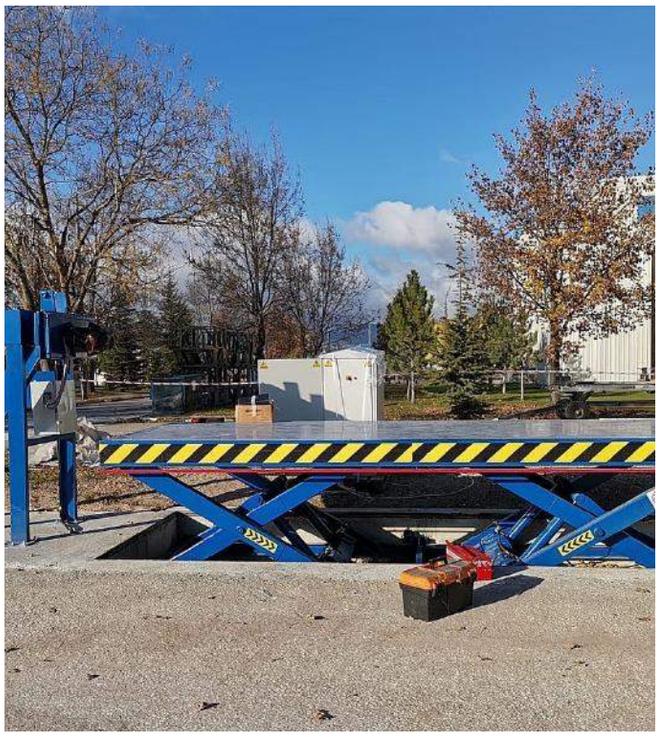







Uçak motor vb hassas yükleme be boşaltmada kullanılan hibrit rampa.









Kolonsun geçiş köprü rampası









Otomatik yükseklik ayarlı transpalet rampası

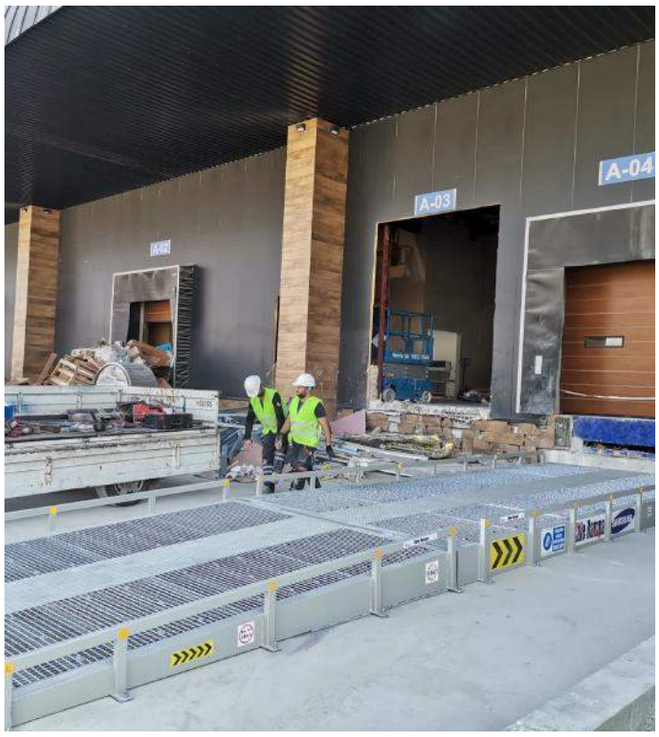





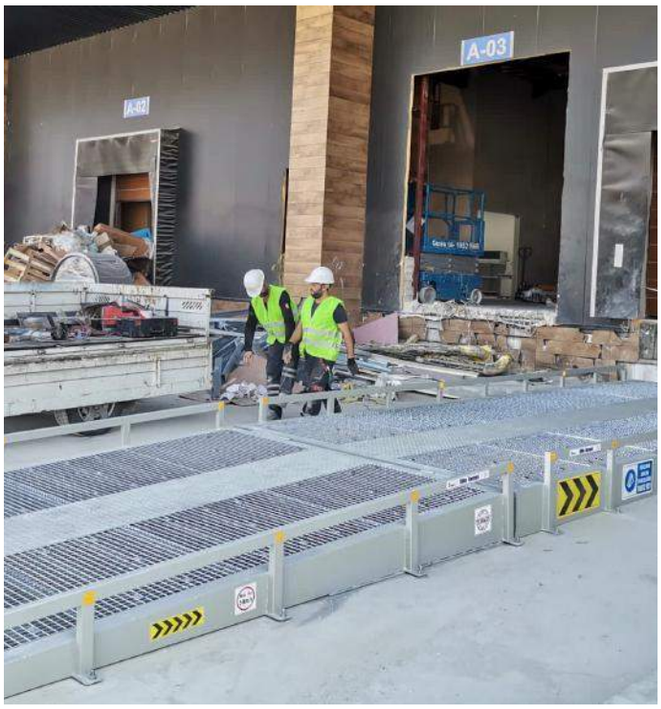

Araç ve konteyner yükseltme rampası









Geniş,manuel yükseklik ayarlı araç yükseltme rampası.









Mini giriş çıkış rampası
Lowbed yükleme boşaltma rampası









Kurtarma sepeti









Platform içinde çift yönlü yükleme rampası









Yükleme alanı oluşturma. Plartform önü dik tip yükleme rampalı sistem









Yüksek giriş çıkışlı yükleme alanı oluşturma









Eğim yüzeylerde yükleme boşaltma alanı oluşturma

ÖZEL TİP YÜKLEME RAMPALARI









Makaslı Tip yük kaldırma platform ve konveyör beslemli sistem. Seri ahşap,çelik, makine beslemelerinde kullanılır.









Hidrolik paletli rulo devirme sistemi









Mini konteyner rampaları

Kale Rampa

KÖRÜKLER

KÖRÜKLER / İÇİNDEKİLER

61-62
DÖRT TARAFLI ŞİŞME TİP YÜKLEME KÖRÜĞÜ

63-64
KÖPÜK YASTIKLAR VE LAMEL PERDE TİP KÖRÜK

65-66
LAMEL PERDE TİP KÖRÜK

67
LAMEL ÜST PERDE TİP KÖRÜK

68
OTOMOBİL ÜRETİCİLERİ İÇİN YÜKLEME KÖRÜĞÜ

69-70
PERDE TİP KÖRÜK

71-72
SABİT HAREKETLİ YASTIKLAR

73-74
ŞİŞME TİP YÜKLEME KÖRÜĞÜ

75-76
TELESKOPİK YÜKLEME KÖRÜĞÜ

DÖRT TARAFLI ŞİŞME TİP YÜKLEME KÖRÜĞÜ (A-TAD-U)





KÖRÜKLER

Yükleme bölgesini taslaksız hale getiriyoruz Özellikle açık yükleme kapılarında, yükleme bölgesinin önünde bir kamyon durduğunda ve yükleme köprüsü kamyona dayandığında, her zaman son derece güçlü taslaklar vardır.Çalışanlarınızı en iyi şekilde korumak ve enerji kayıplarınızı azaltmak için A-TAD-U tipi 4 taraflı kapı contasını geliştirdik. Bu çözümle taslakları %90'ın üzerine çıkarıyoruz. Çalışanlarınız artık aşırı streslere maruz kalmaz ve önemli miktarda enerji maliyetlerinden tasarruf edersiniz. Mükemmel sızdırmazlık elde ediyor ve çok yüksek bir yalıtım kapasitesi elde ediyoruz. Bu nedenle, bu kapı contası ile sıcaklık kontrollü rulmanlarla özellikle iyi sonuçlar elde ediyoruz.



P1000432-1

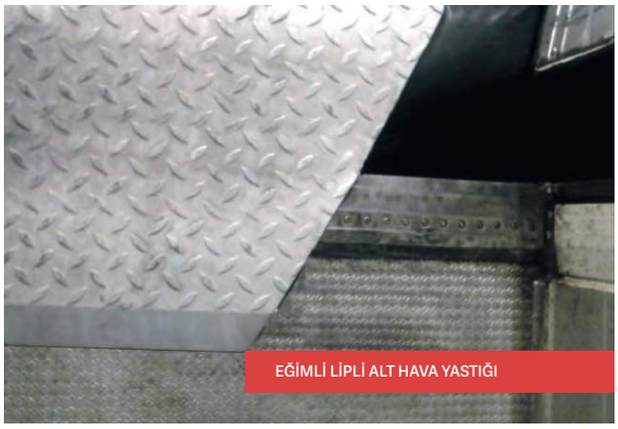

EĞİMLİ LİPLİ ALT HAVA YASTIĞI



DETAY - KAMYON MÜHÜRLENDİ (A-TAD-U)

DÖRT TARAFLI ŞİŞME TİP YÜKLEME KÖRÜĞÜ (A-TAD-U)



P1000430



ÜRETİM LOJİSTİĞİNDE DÖRT TARAFLI ŞİŞİRİLEBİLİR YÜKLEME KÖRÜĞÜ (A-TAD-U)



ALT KISMI DIŞARI DOĞRU SALLANDI

Her yükleme noktası ek enerji tüketimine yol açar. Çevre ile değiş tokuş edilen enerji miktarı E aşşaüdaki gibi hesaplanır.

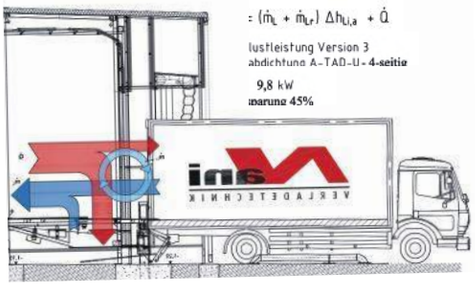

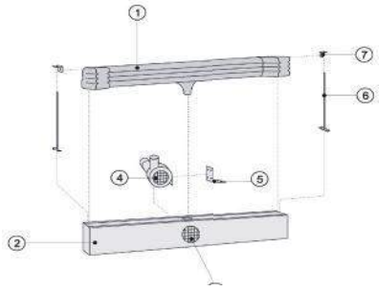

1. YASTIK
2. TAŞIYICI
3. HAVA EMME IZGARASI
4. ÜFLEYİCİ
5. KONSOL
6. YASTIK KLAVUZU VİDALI SOL / SAĞ
7. TUTUCU VİDALI SOL / SAĞ

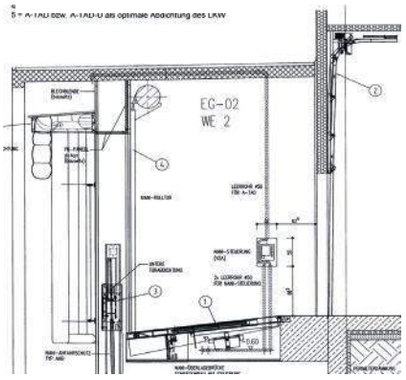

1. 500 mm beslemeli ÜLB tip VB 5
2. Dondurucu kapısı veya dondurma alanı ile yükleme istasyonu arasındaki kapı
3. AHB
4. Yükleme istasyonundaki SE kapısı
5. A-TAD veya A-TAD-U kamyonun optimum sızdırmazlığı

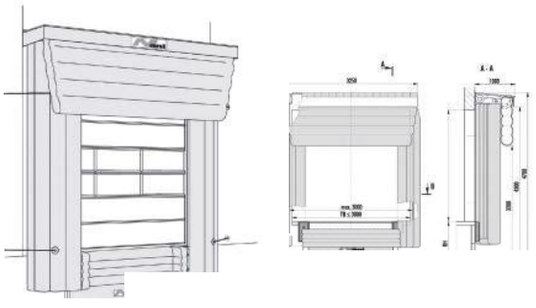

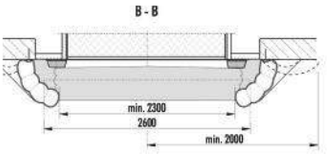

KÖPÜK YASTIKLAR VE LAMEL PERDE TİP KÖRÜK



KÖRÜKLER

LP-TAD-S tipi köpük yastıklara sahip kapı contası (lamel branda önlüğü-kapı contası-köpük yastık) yükleme sırasında personeli ve malları korur veya Hava şartlarına karşı boşaltma. Geleneksel branda kapı contaları ile karşılaştırıldığında, burada kamyonların yanlış çalıştırılmasından kaynaklanan hasara duyarlı yay sistemleri ve çelik çerçeveler yoktur. Yan paneller, PVC branda ile kaplanmış ve yüksek derecede esnekliğe sahip köpük yastıklardan yapılmıştır. Böylece bilinen hasar daha da iyi önlenir.. Çatı, cepheye eğimli standart olarak tasarlanmıştır, böylece çatıda yağmur suyu birikmez. Ön kenarda, bir tabut yağmur suyunu yana boşaltır ve daha sonra avluya boşaltılabilir. Üst branda önlüğü köşe alanlarında üst üste binen, oluklu iki brandadan oluşur. Bu, brandanın kamyona daha da iyi uyum sağlamasını sağlar ve mükemmel bir şekilde kapatır. Yan brandalar, başlangıç yardımcıları olarak sarı çizgilerle donatılmıştır. Teslimat kapsamı, tüm sabitleme parçaları ve sızdırmazlık malzemelerinin yanı sıra komple kapı contasını içerir. İsteğe bağlı olarak, köşe contaları ve köşe tamponları mevcuttur.



YÜKLEME KÖRÜĞÜ – KÖŞE TAMPON VE RAMPA TAMPONU



AÇILI TİP TAMPONLARIN ÇEKME HALATI

ÜST BRANDA VE KÖPÜK YASTIK SIZDIRMAZLIK (P-TAD-S)

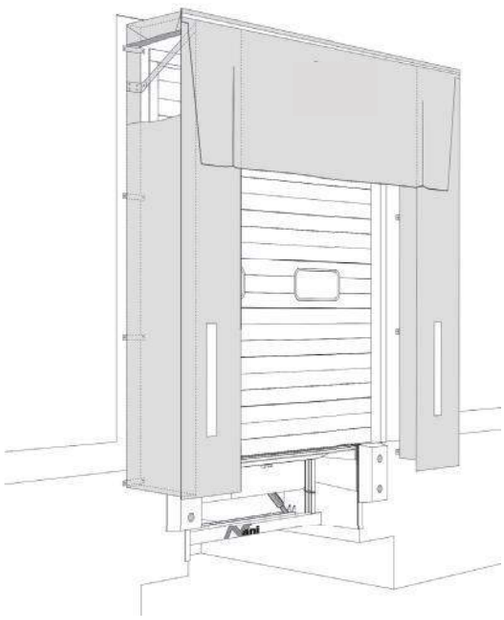

yanaşma körüğü P-TAD-S tipi, yükleme ve boşaltma sırasında personeli ve malları hava koşullarından korur. Geleneksel olanlarla karşılaştırıldığında Brandalı yanaşma körüklerinde yay sistemi ve çelik karkas bulunmamakta olup, hatalı hareket eden kamyonların neden olduğu hasarlara karşı hassastır. Yan kısımlar, PVC branda ile kaplanmış ve yüksek derecede esnekliğe sahip köpük yastıklardan oluşmaktadır. İyi bilinen hasar böylece daha da iyi önlenir

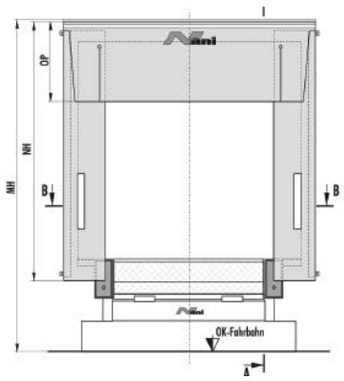

KÖPÜK YASTIKLI KAPI CONTASI (LP-TAD-S)

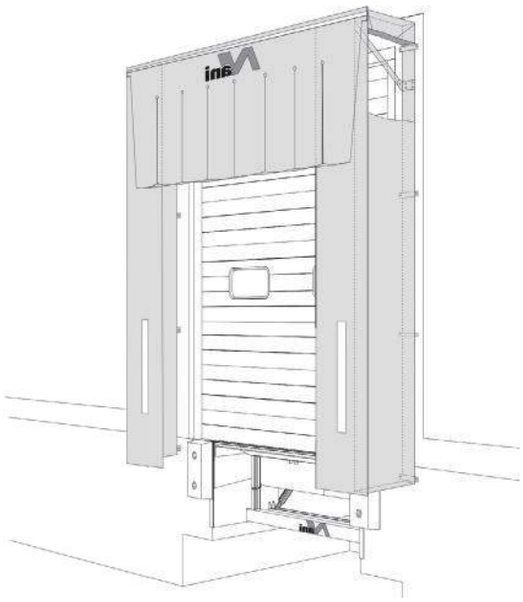

Çatı, yağmur sularının çatıda birikmemesi için standart olarak öne doğru eğimli olarak tasarlanmıştır. Ön kenarda bir dikme, yağmur suyunu avluya akabileceği yan tarafa yönlendirir. Üst branda apronu, köşe alanlarda üst üste binen, yarıklı iki brandadan oluşur. Sonuç olarak, tente kamyona daha da iyi uyum sağlar ve onu mükemmel bir şekilde kapatır. Yan tenteler, çalıştırmaya yardımcı olması için sarı şeritlerle donatılmıştır. Teslimat kapsamına komple körük, ayrıca tüm sabitleme parçaları ve sızdırmazlık malzemeleri dahildir.

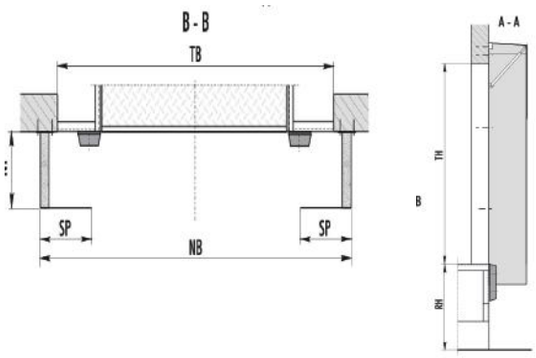

Größe	NB	NH	OP	SP	NT	MH	RH*	TB*	TH*
1	3300	3600	1000	600	600	4500	1300	2800	2800
2	3500	3600	1000	700	600	4500	1300	2800	2800

LAMEL PERDE TİP KÖRÜK



LP-TAD tipi lamine üst brandalı kapı contası (laminasyonlu branda önlüğü-kapı contası) yükleme sırasında personeli ve malları korur veya Hava şartlarına karşı boşaltma.Kapı contası, sağlam, galvanizli çelik profillerden yapılmış bir ön ve arka çerçeveden oluşur. Kapalı gövde, çevresel bir PVC brandadan oluşur. Her iki çerçeve de paralel mafsallı kollarla yaylı bir şekilde birbirine bağlanır, böylece yanlış başlayabilecek kamyonlarda kapı contası kaçabilir. Çerçeve profillerine iki kumaş ekli 3mm kalınlığında PVC branda önlükleri çizilir. Üst branda önlüğü üst üste binen, tamamen lamine iki brandadan oluşur. Sonuç olarak, branda kamyona en iyi şekilde uyum sağlar ve mükemmel bir şeki lde kapatır. Yan brandalar, başlangıç yardımcıları olarak sarı çizgilerle donatılmıştır. Teslimat kapsamı, tüm sabitleme parçaları ve sızdırmazlık malzemelerinin yanı sıra komple kapı contasını içerir. İsteğe bağlı olarak, köşe contaları, yağmur oluğu ve takviye çıtaları mevcuttur.

KÖRÜKLER

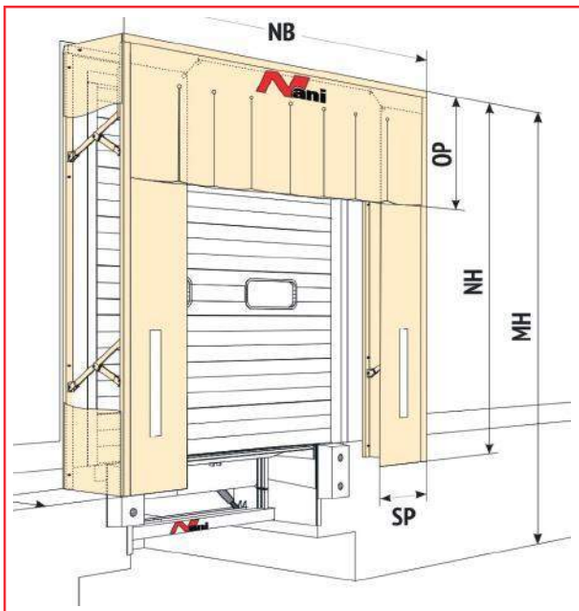

Üst tente apronu, köşe bölgelerinde üst üste binen, yarıklı iki tenteden (P-TAD tipi) oluşur. Sonuç olarak, tente kamyona uyum sağlar ve onu yalıtır o mükemmel. Tamamen lamine edilmiş üst tente apronu (tip LP-TAD) ile optimum bir sızdırmazlık sağlanır. Bu tipte üst branda eteği, üst üste binen iki tam lamine brandadan oluşur. Yan tenteler, çalıştırmaya yardımcı olması için sarı şeritlerle donatılmıştır. Bu D Teslimat kapsamına komple körük, ayrıca tüm sabitleme parçaları ve sızdırmazlık malzemeleri dahildir. Rıhtım körüğü tüm kamyon boyutları için uygundur.

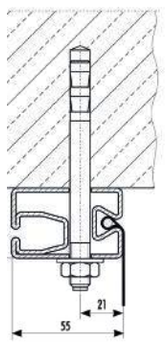

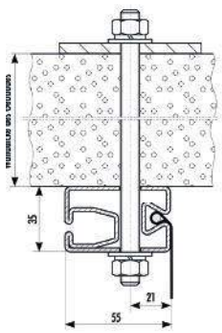

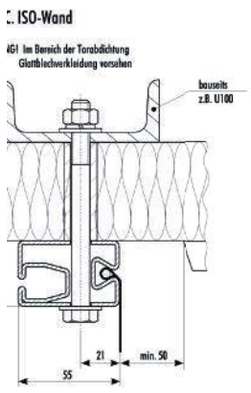

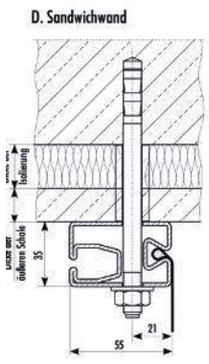

YEDEK PARÇA LİSTESİ - ÜST BRANDA İLE SIRDIRMAZLIK (P-TAD ve LP-TAD)

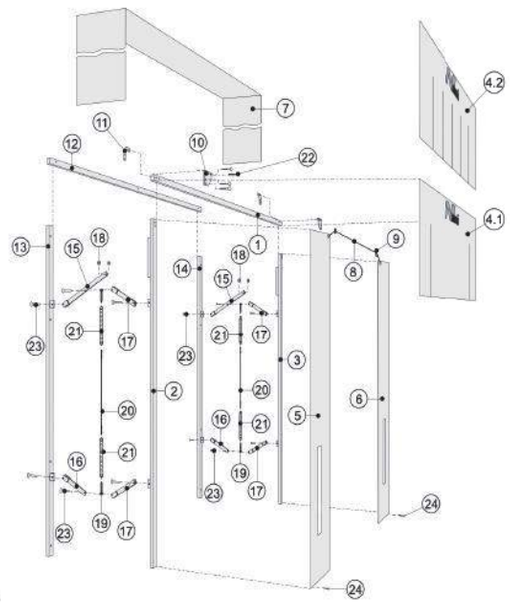

1. Çerçeve profili önde yukarıda Soldan
2. Çerçeve parçası
3. Çerçeve parçası, ön sağ
4.1 Uçak yukarı. Tip P-TAD
4.2 Düzlem yukarı. Tip LP-TAD
5. Uçak bağlantıları komple
6. Branda sağ komple
7. Kapak sayfası
8. Elastik bant
9. Braket kelepçesi
10. Dış köşe plakası
11. Köşe paneli iç Arka üstte
12. Çerçeve profili
13. Arka sol çerçeve parçası
14. Arka sağ çerçeve parçası
15. Makaralı kol komple
16. Arka mafsallı kol
17. Mafsallı kol önde
18. Rulo
19. Askı
20. Tel halat
21. Germe yayı
22. Gövde vidası, somun ve yıkayıcı
23. Halka cıvata, rondela ve kamalı pim
24. Sac vida

YEDEK PARÇA LİSTESİ - KAPI CONTASI ÖZEL AKSESUARLARI YAĞMUR OLUĞU (P-TAD ve LP-TAD)

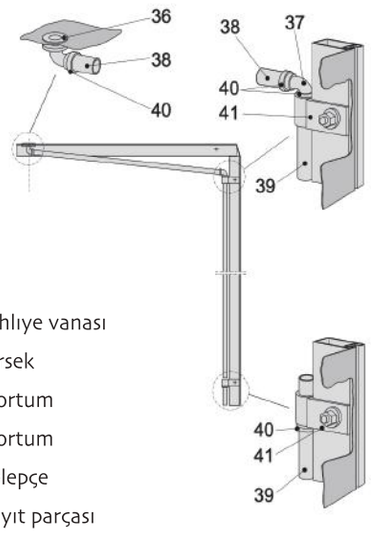

36. tahlıye vanası
37. dirsek
38. Hortum
39. Hortum
40. kelepçe
41. kayıt parçası

Her yükleme noktası ek enerji tüketimine yol açar. Çevre ile değiş tokuş edilen enerji miktarı E aşağıdaki gibi hesaplanır:

$$\dot{E}_v = (\dot{m}_L + \dot{m}_{Lr})\,\Delta h_{Li,a} + \dot{Q}$$

Verlustleistung Version 1
Torabdichtung P-TAD

E_v = 17,9 kW

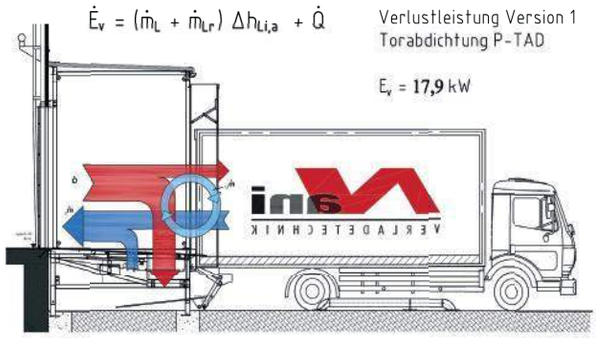



TORABDİCHTUNGEN MİT LAMELİERTER OBERPLANE OBERKANTE-HOF (LP-TAD)



YÜKLEME RAMPALI SEKSİYONEL KAPILAR

LAMEL ÜST PERDE TİP KÖRÜK



LP-TAD-V tipi kapı contası (lamer-laven planen önlük-kapı contası sapı) yükleme sırasında personeli ve malları korur veya Hava şartlarına karşı boşaltma. Kapı contası, sağlam, galvanizli boru şeklindeki çelik bir çerçevenin monte edildiği yerinde bir beton gövdeden oluşur. Bu çerçeve branda önlüklerini barındırmak için kullanılır. İki kumaş ekli 3mm kalınlığında PVC branda önlükleri yan profillere çekilmiştir. Üst profil üst brandayı alır. Bu branda önlüğü üst üste binen, tamamen lamine edilmiş iki brandadan oluşmaktadır. Sonuç olarak, branda kamyona en iyi şekilde uyum sağlar ve mükemmel bir şekilde kapatır. Yan brandalar, başlangıç yardımcıları olarak sarı çizgilerle donatılmıştır. Teslimat kapsamı, tüm sabitleme parçaları ve sızdırmazlık malzemelerinin yanı sıra komple kapı contasını içerir. İsteğe bağlı olarak, köşe contaları ve takviye çıtaları mevcuttur.

Yedek parça listesi - Kapı contası sapı (P-TAD ve LPTAD-V)

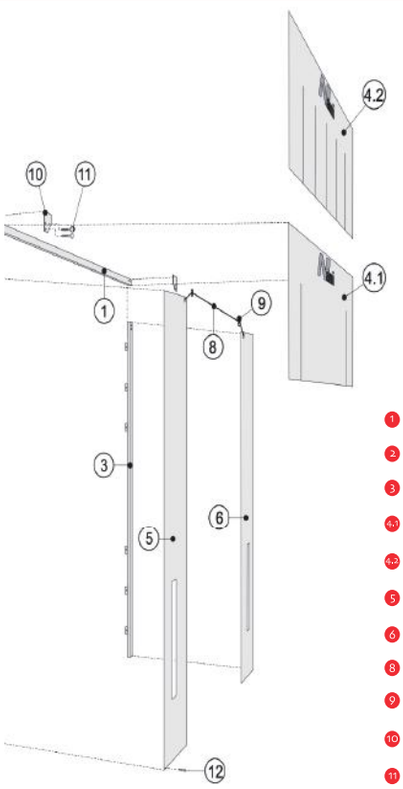

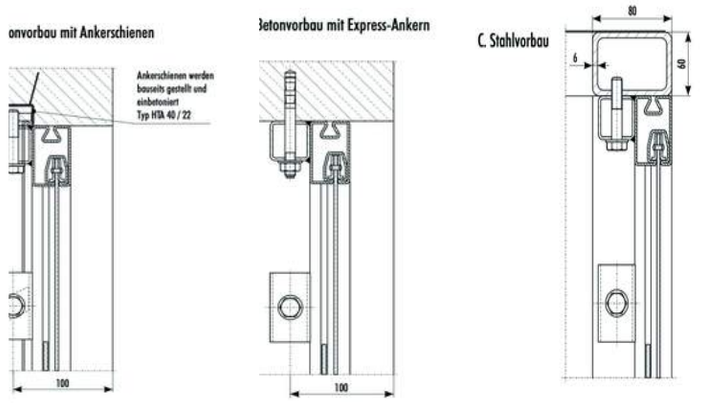

1. çerçeve parçası yukarıda önde
2. Ön sol çerçeve parçası
3. Ön sağda çerçeve parçası
4.1 Uçak yukarı. Tip P-TAD
4.2 Düzlem yukarı. Tip LP-TAD
5. Düzlem bağlantıları kompl.
6. branda sağ komple.
8. elastik bant
9. üzengi elyafı
10. köşe plakası
11. Gövde cıvatası, somunu ve rondelası
12. sac vida

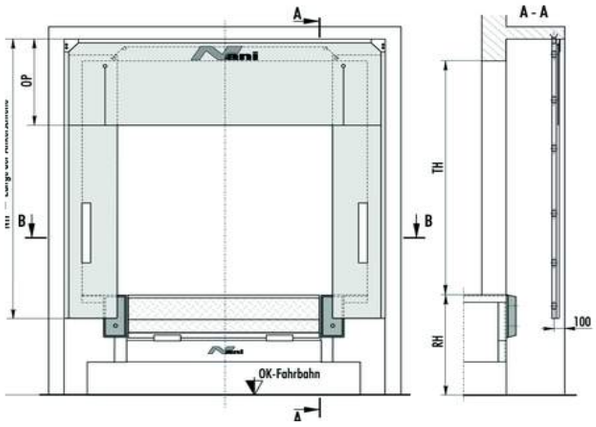

OTOMOBİL ÜRETİCİLERİ İÇİN YÜKLEME KÖRÜĞÜ



Avrupa'lı bir otomobil üreticisinin Kuzey Afrika'daki yeni tesisi için yüksekliği ayarlanabilir dört adet şişme yükleme körüğü üretmiş ve teslim etmiştir. Montaj Kale rampa'nin ortağı GESTEC tarafından gerçekleştirilmiştir. Taşınabilir – Sabit (TR-ST) yükleme rampası veya zemin seviyesindeki yükleme sistemimiz ile iyi bir şekilde kombine edilebilir.

KÖRÜKLER

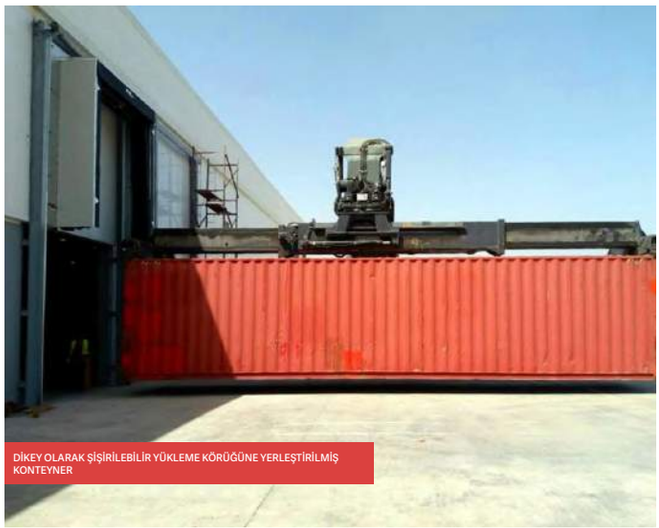

DİKEY OLARAK ŞİŞİRİLEBİLİR YÜKLEME KÖRÜĞÜNE YERLEŞTİRİLMİŞ KONTEYNER



KONTEYNER LOJİSTİĞİ – AÇIK DİKEY YÜKLEME KÖRÜĞÜ

PERDE TİP KÖRÜK (P-TAD P-TAD-2)



KÖRÜKLER

P-TAD yükleme körüğü , sert hava koşullarına karşı, personeli ve ürünleri, yükleme / boşaltma sırasında korur. Yükleme körüğüne ait çelik çerçeve her zaman son derece dayanıklı ve stabildir. Uzun ömürlü koruma sağlamak için çelik profiller galvanizle kaplanmıştır. Model P-TAD katlanabilir tipte bir körüktür ve bağlantı kolları, kablo ve yay sistemi ile yerinde tutulur. Kötü park edilmiş bir aracın çarpması durumunda, körük duvara geri çekilir ve araç geri çekildiğinde normal konumuna döner. Bir araç sığınağa girdiğinde yaratılan gerginliği gidermek için her iki tarafa bölünmüş, tek bir PVC levhada Model P-TAD'a ait üst perde bulunur. Yan perdeler aynı malzemedendir ve sabit bir konumda tutulmak için üst köşelerinden bir mekanizma tarafından desteklenirler.



ÜRETİM LOJİSTİĞİ – TENTE APRONLU LİMAN KÖRÜĞÜ (P-TAD)



AVLU ÜST KENARINA MÜHÜRLÜ KAMYON



AVLU ÜST KENARINA KADAR PERDE BARINAĞI (P-TAD)



YÜKSEKLİĞİ AYARLANABİLİR ÜST PERDE

PERDE TİP KÖRÜK (P-TAD P-TAD-2)

VERİ SAYFASI - SÜREKLİ VEYA LAMİNE ÜST BRANDA İLE SIZDIRMAZLIK

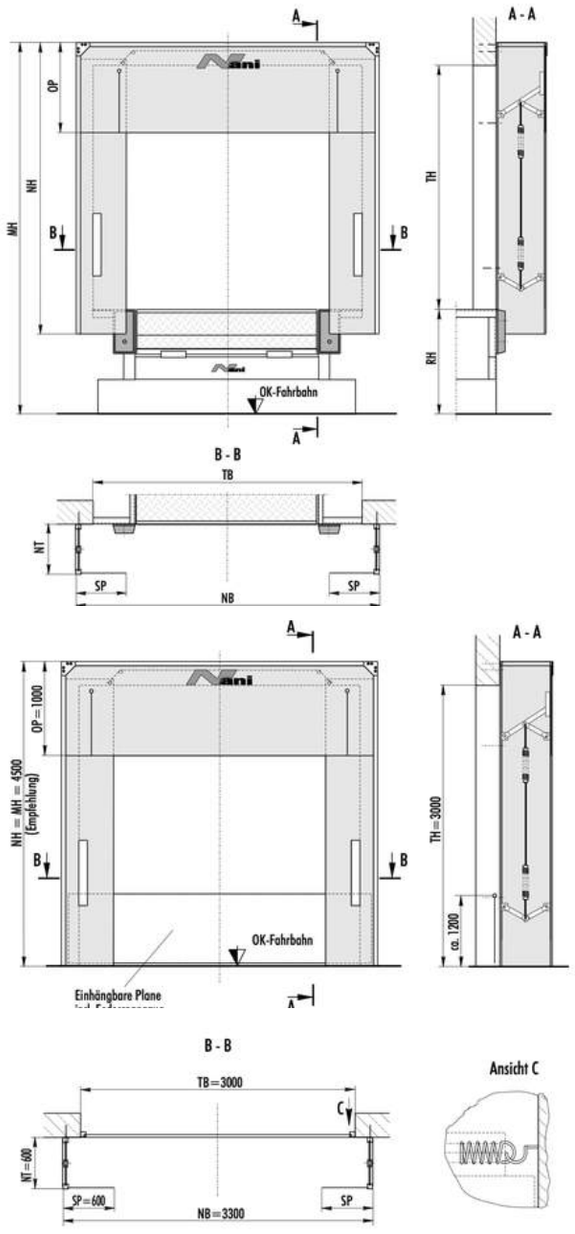

MONTAJ TALİMATLARI - ÜST BRANDA İLE SIZDIRMAZLIK

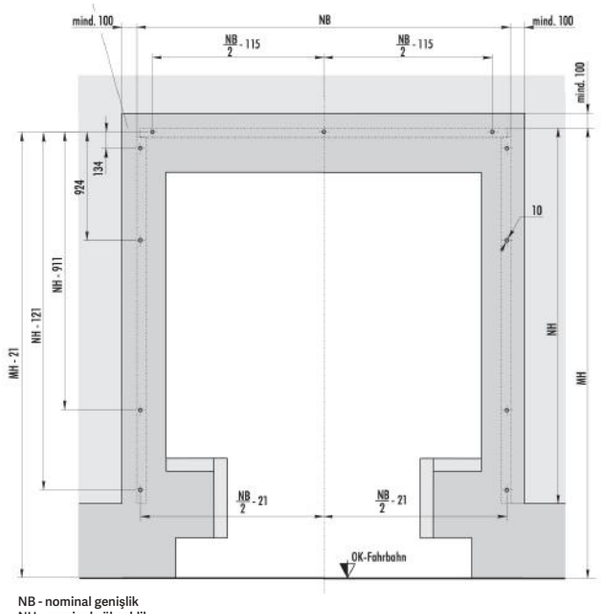

NB - nominal genişlik
NH - nominal yükseklik
MH- montaj yüksekliği

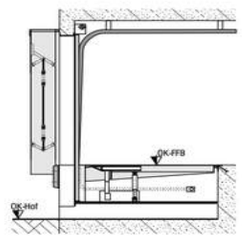

Bild 1

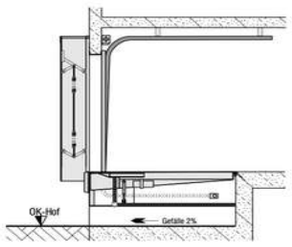

Bild 2

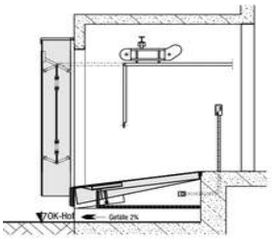

Bild 3

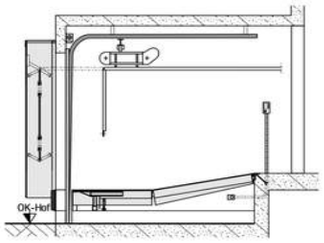

Bild 4



YÜKSEKLİĞİ AYARLANABİLEN BİR OYUNCAK CONTASININ KÖŞE YAPISI (TAD

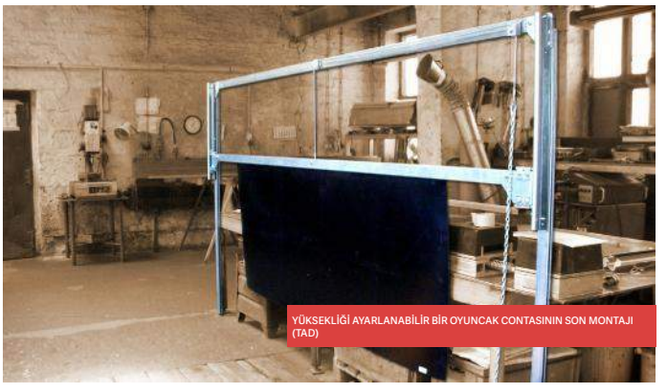

YÜKSEKLİĞİ AYARLANABİLİR BİR OYUNCAK CONTASININ SON MONTAJI (TAD)

SABİT HAREKETLİ YASTIKLAR (K-TAD VK-TAD)



Sabit ve hareketli yastıklara sahip ilgili körük tipi K-TAD / VK-TAD, personeli ve malları yükleme ve boşaltma sırasında hava şartlarına karşı korur. Bu yükleme körüğü, aynı veya benzer boyuttaki kamyonların kullanıldığı yerlerde kullanılır. Yükleme körüğü, PVC brandalara sarılmış üç adet köpük yastıktan oluşur. Bu PVC brandalar, başlangıç alanı boyunca iki kumaş eki ile güçlendirilmiş 3 mm kalınlığında, son derece dayanıklı PVC branda perdeler ile donatılmıştır. Yan brandalar, başlangıç yardımcıları olarak sarı çizgilerle sağlanır. Teslimat kapsamı, yükleme körüklerinin yanı sıra tüm bağlantı elemanları ve sızdırmazlık malzemelerini içerir.

KÖRÜKLER

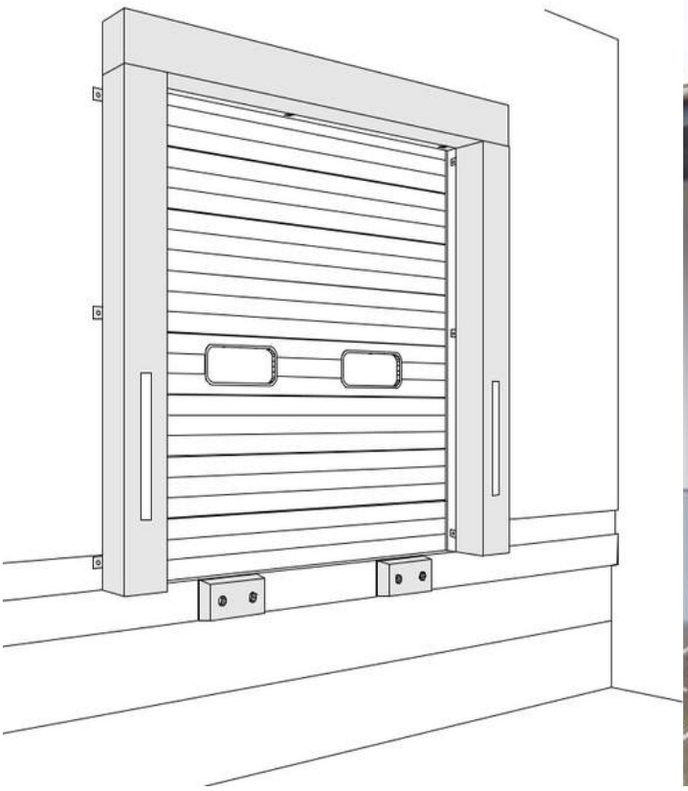



SERİ OLARAK KİSSSEN KAPI CONTALARI (K-TAD)

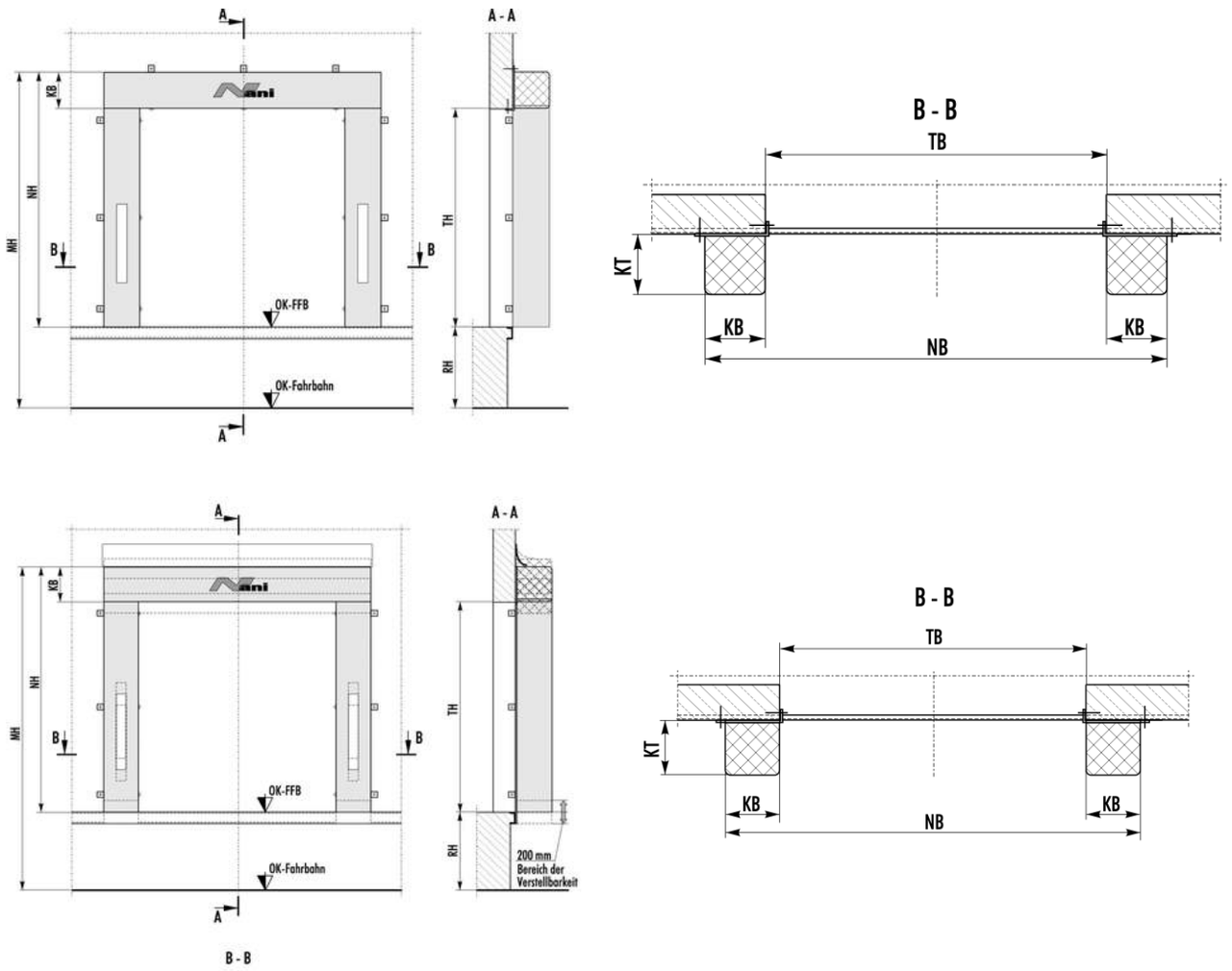



SAĞLAM YASTIK KAPISI SIZDIRMAZLIĞI (K-TAD)



YIPRANMIŞ SÜRGÜLÜ YASTIK KAPISI SIZDIRMAZLIĞI (K-TAD/VK-TAD)

ŞİŞME TİP YÜKLEME KÖRÜĞÜ (A-TAD)



KÖRÜKLER

Şişirilebilir kapı su yalıtımı, yükleme sırasında personeli ve malları korur veya Hava etkilerine karşı boşaltma. Çerçeveleri sağlam sıcak daldırma galvanizli profillerden yapılmıştır. Bu çerçeve duvara monte edilmiştir. Şişirilebilir PVC minderler çerçevenin yanına ve üstüne monte edilir. Araç rampaya geldikten sonra minderler şişirilir. Böylece, bu kuyruk contası kamyona en iyi şekilde uyum sağlar ve mükemmel bir şekilde kapatır. Yüklemeden sonra yastıklar hızla havalanır ve araç uzaklaşabilir. Teslimat kapsamı, tüm sabitleme parçaları ve sızdırmazlık malzemelerinin yanı sıra tüm kuyruk contasını içerir. Nani tarafından geliştirilen ve üretilen şişme kuyruk contası, aşınmaya karşı dayanıklı ve sevimli olan yüksek kaliteli Cordura® malzemesinden yapılmıştır.



DÖRT TARAFLI ŞİŞİRİLEBİLİR BAGAJ KAPAĞI İLE KİLİT



KAĞIT LOJİSTİĞİ



GOL MÜHRÜ - KAMYON YÖNLENDİRİLDİ

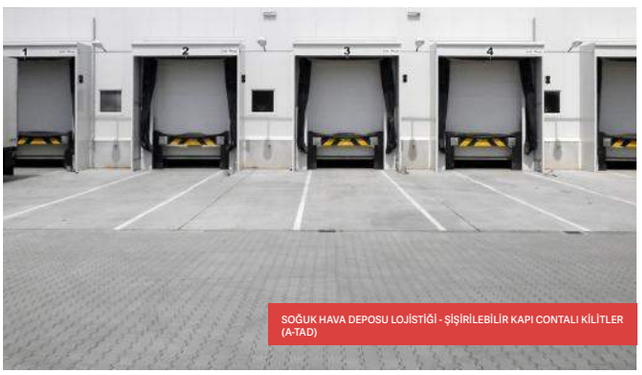

SOĞUK HAVA DEPOSU LOJİSTİĞİ - ŞİŞİRİLEBİLİR KAPI CONTALI KİLİTLER (A-TAD)

ŞİŞME TİP YÜKLEME KÖRÜĞÜ (A-TAD)

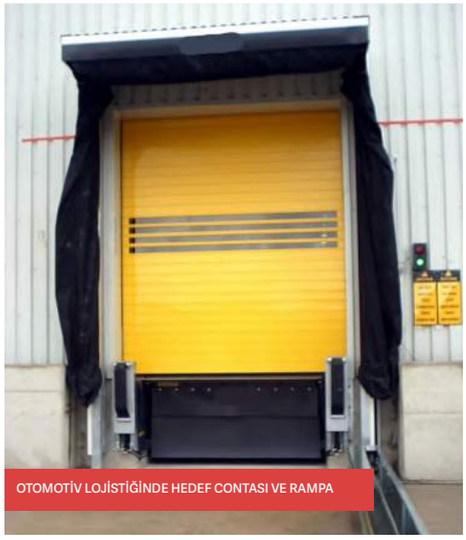

OTOMOTİV LOJİSTİĞİNDE HEDEF CONTASI VE RAMPA



OTOMOTİV LOJİSTİĞİNDE YAY ÇELİĞİ TAMPONU



OTOMOTİV LOJİSTİĞİNDE HEDEF MÜHÜRÜ (A-TAD)

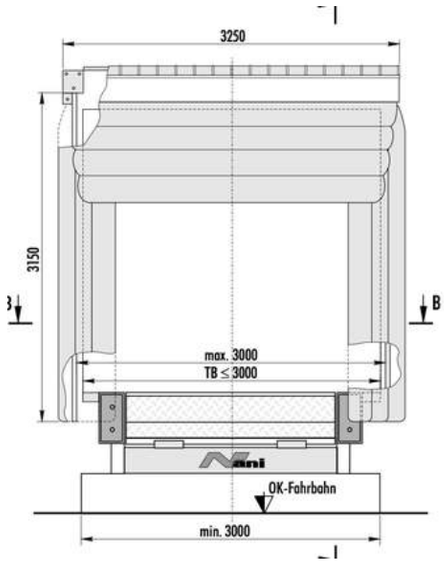

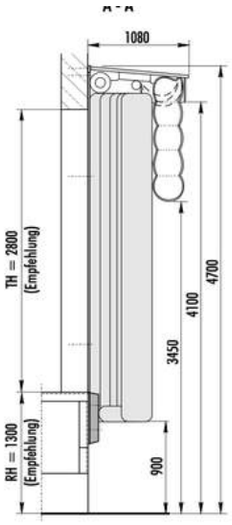

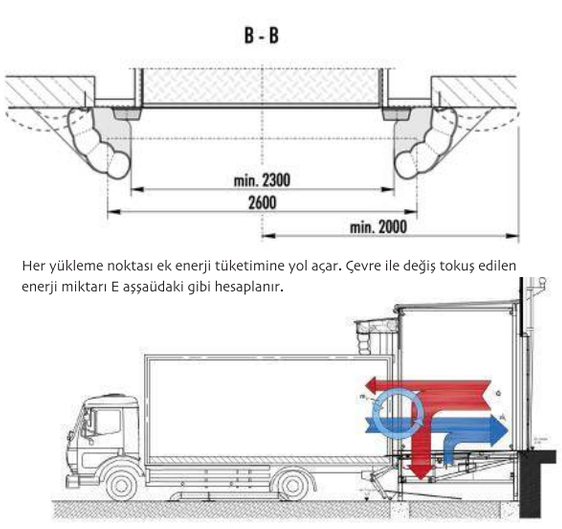

Her yükleme noktası ek enerji tüketimine yol açar. Çevre ile değiş tokuş edilen enerji miktarı E aşşaüdaki gibi hesaplanır.



KAMYON HAVA GEÇİRMEZ KİLİTLİ



KULLANIMDA ŞİŞİRİLEBİLİR KAPI SIZDIRMAZLIĞI (A-TAD)



ÜÇ TARAFLI KUYRUK CONTASI (A-TAD)

TELESKOPİK YÜKLEME KÖRÜĞÜ (T-TAD)



KÖRÜKLER

T-TAD tipi teleskopik kapı contası, yükleme sırasında personeli ve malları korur veya Hava etkilerine karşı boşaltma. Bu tip kuyruk contası, kamyonun arkadan veya yandan yüklenebildiği veya boşaltılabileceği harici bir rampa için kullanılır. Kuyruk contası bir ön, bir arka ve tünel uzunluğuna bağlı olarak bir veya daha fazla orta çerçeveden sağlam, sıcak daldırma galvanizli çelik profillerden oluşur. Arka çerçeve, yükleme kapağının önündeki cepheye tutturulmuştur. Ortadaki çerçeveler, çevredeki PVC branda ile birlikte kapalı gövdeyi oluşturur. 3 mm kalınlığındaki PVC branda önlükleri, iki kumaş ek parça ile ön çerçeve profillerine çekilir ve kamyonu mükemmel bir şekilde kapatır. Yan brandalar, başlangıç yardımcıları olarak sarı çizgilerle donatılmıştır. Tüm çerçeveler birbirine paralel eklemli kollarla bağlanır. T-TAD ya elle çalıştırılır ya da bir elektrik motoru ile donatılmıştır. Teslimat kapsamı, tüm sabitleme parçaları ve sızdırmazlık malzemelerinin yanı sıra komple çatı contasını içerir.



HARİCİ RAMPA İÇİN TELESKOPİK KUYRUK CONTASI (T-TAD)





DIŞ RAMPA İÇİN YANDAN GÖRÜNÜM TELESKOPİK TAVAN CONTASI (T-TAD)



KAPI CONTASI OLARAK YUVARLANABİLİR PİLİLİ KİLİT

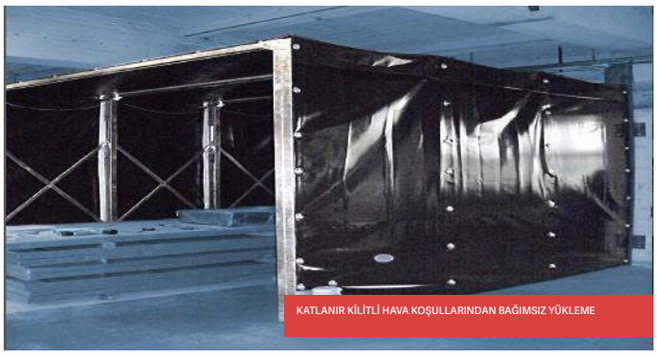

KATLANIR KİLİTLİ HAVA KOŞULLARINDAN BAĞIMSIZ YÜKLEME

TELESKOPİK YÜKLEME KÖRÜĞÜ (T-TAD)



TELESKOPİK ÇERÇEVENİN AYDINLATILMIŞ İÇ ALANI



KUYRUK CONTASININ TELESKOPİK ÇERÇEVESİ UZATILDI

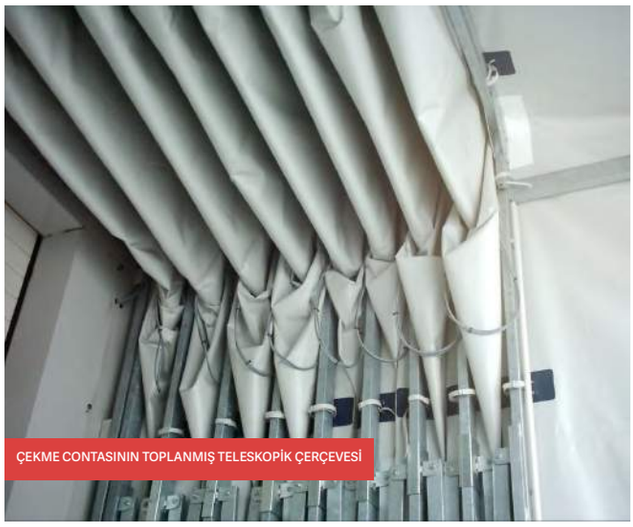

ÇEKME CONTASININ TOPLANMIŞ TELESKOPİK ÇERÇEVESİ



A-TAD, MAKARALI KAPI VE RF KAMALI YERLEŞTİRME İSTASYONU



SERİ OLARAK TELESKOPİK KAPI CONTASI (T-TAD)

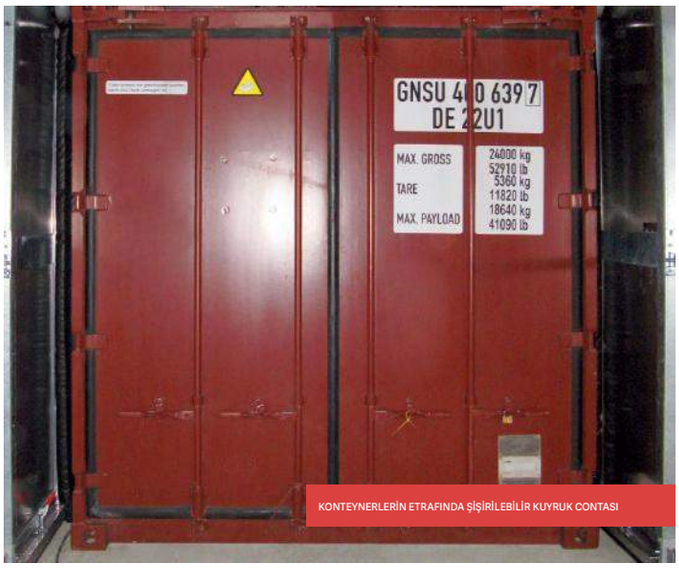

KONTEYNERLERİN ETRAFINDA ŞİŞİRİLEBİLİR KUYRUK CONTASI

Kale Rampa

TERMAL YÜKLEME ODASI

TERMAL YÜKLEME ODASI



Mevcut binalar için termal kilitler, yükleme noktalarını hava koşullarına karşı korunaklı hale getirmek için en uygun çözümdür. Termal kilit, bir yükleme köprüsünün indirilmiş kamyon arka liftlerinin kolayca altına itilebileceği şekilde monte edildiği bir ISO muhafazasından oluşur. Ön tarafta termal kilidi korumak için ezilme bölgesi bulunan bir yükleme körüğü bulunmaktadır. Nani termal kilitlerinin bir başka avantajı, bina önündeki düzenlemenin salondaki depolama alanını koruması ve inşaat maliyetlerinin önemli ölçüde azalmasıdır.

TERMAL YÜKLEME ODASI



ET VE ET ÜRÜNLERİ LOJİSTİĞİ, BAVARİA



LOJİSTİKTE TERMAL KİLİTLER (HTVB)

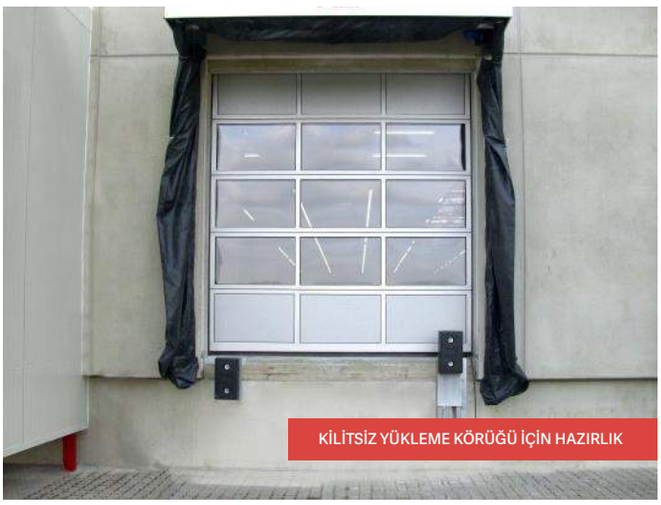

KİLİTSİZ YÜKLEME KÖRÜĞÜ İÇİN HAZIRLIK



KAĞIT LOJİSTİĞİNDE İKİ YÜKLEME ODASI

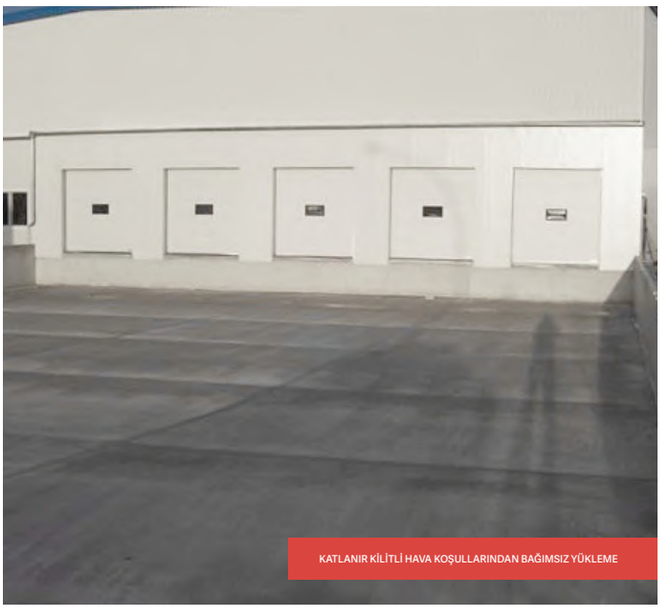

KATLANIR KİLİTLİ HAVA KOŞULLARINDAN BAĞIMSIZ YÜKLEME

TERMAL YÜKLEME ODASI



SOĞUK DEPO LOJİSTİĞİ - TERMAL KİLİDİN AŞIRI YÜKLEME KÖPRÜSÜ



SOĞUK HAVA DEPOSU LOJİSTİĞİ - SERİ OLARAK BİTMİŞ TERMAL KİLİT



SOĞUK DEPO LOJİSTİĞİ - TERMAL KİLİT KURULUMU



TERMAL KİLİT İÇİN ÇELİK İSKELE TERTİBATI



YÜKLEME KİLİDİ - TERMAL KİLİT

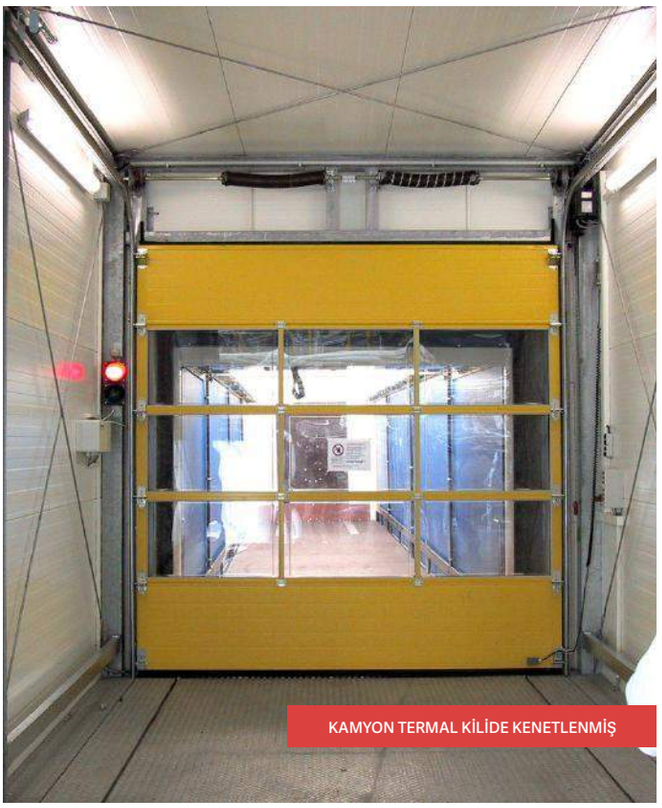

KAMYON TERMAL KİLİDE KENETLENMİŞ

TERMAL YÜKLEME ODASI

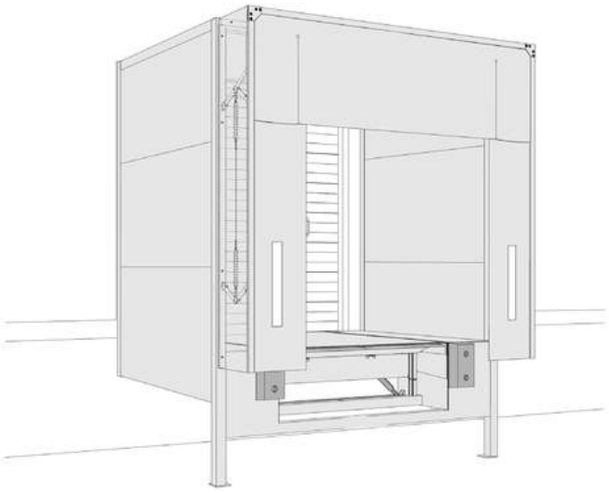

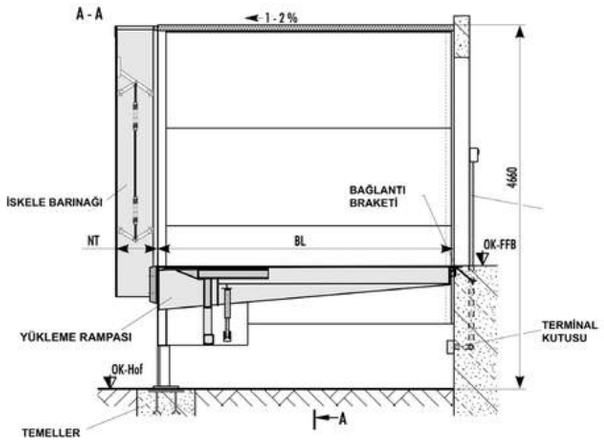

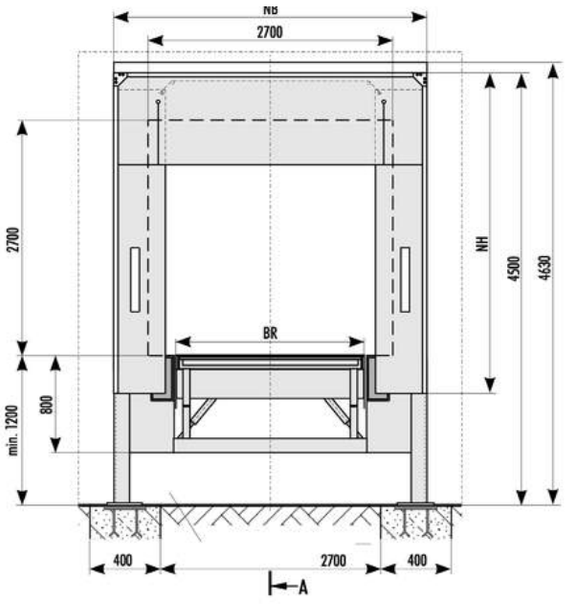

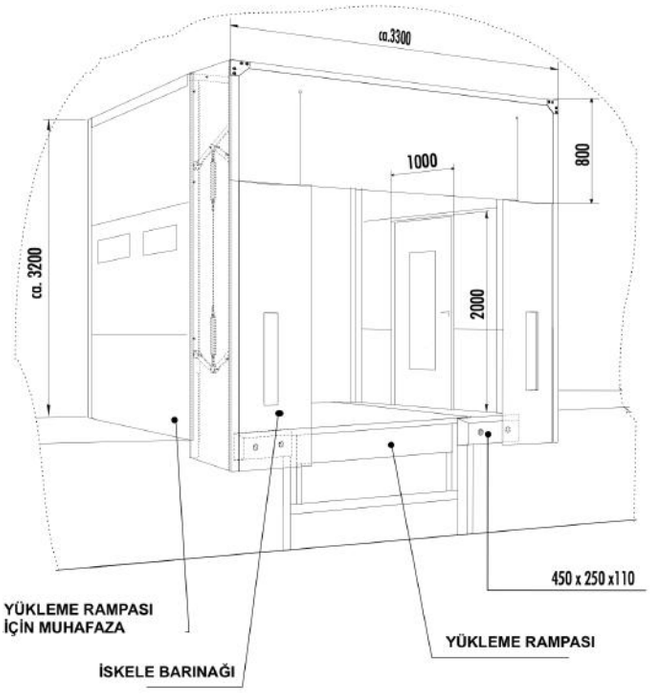

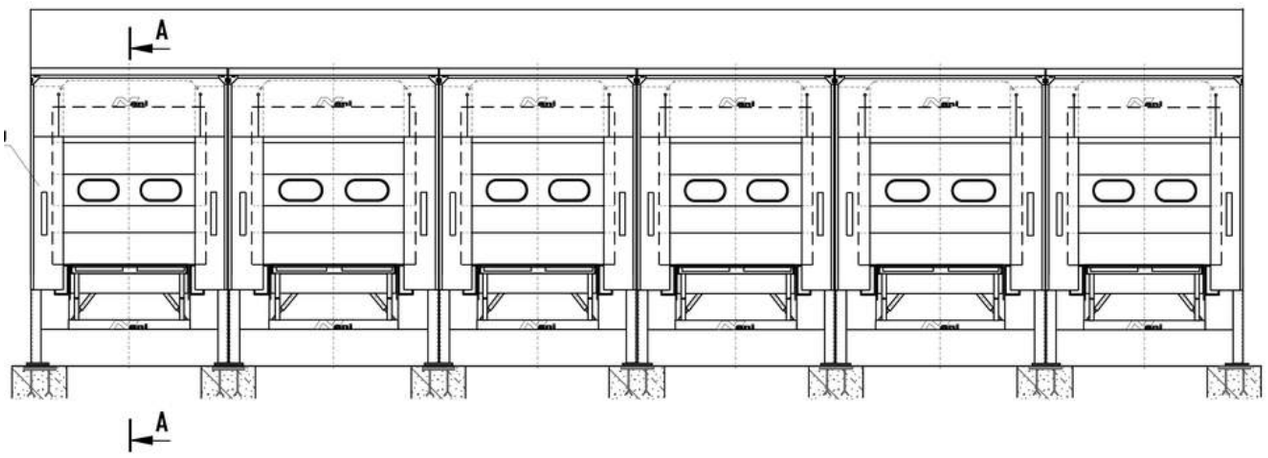
A
A

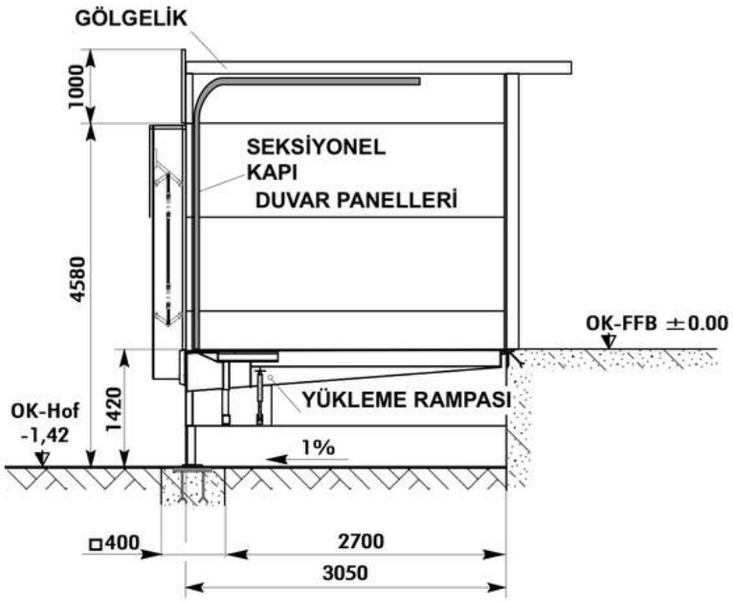
GÖLGELİK
1000
SEKSİYONEL
KAPI
DUVAR PANELLERİ
4580
OK-FFB ±0.00
YÜKLEME RAMPASI
OK-Hof
-1,42
1420
1%
□400
2700
3050

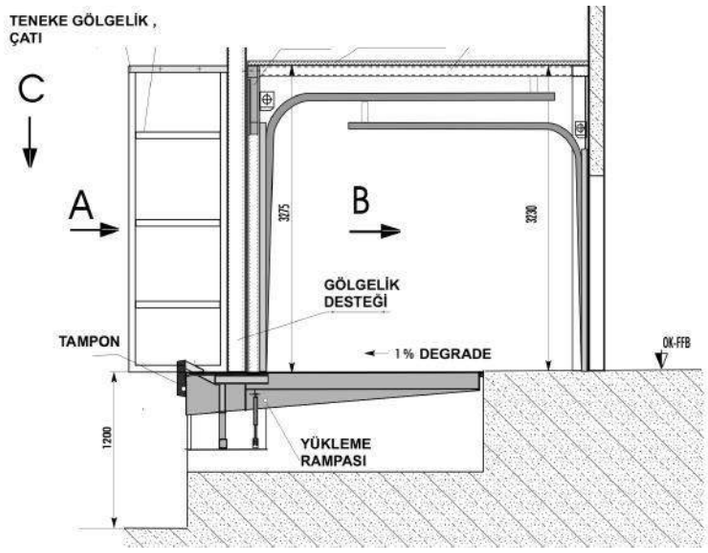
TENEKE GÖLGELİK ,
ÇATI
C
A
B
3275
3230
GÖLGELİK
DESTEĞİ
TAMPON
1% DEGRADE
OK-FFB
1200
YÜKLEME
RAMPASI

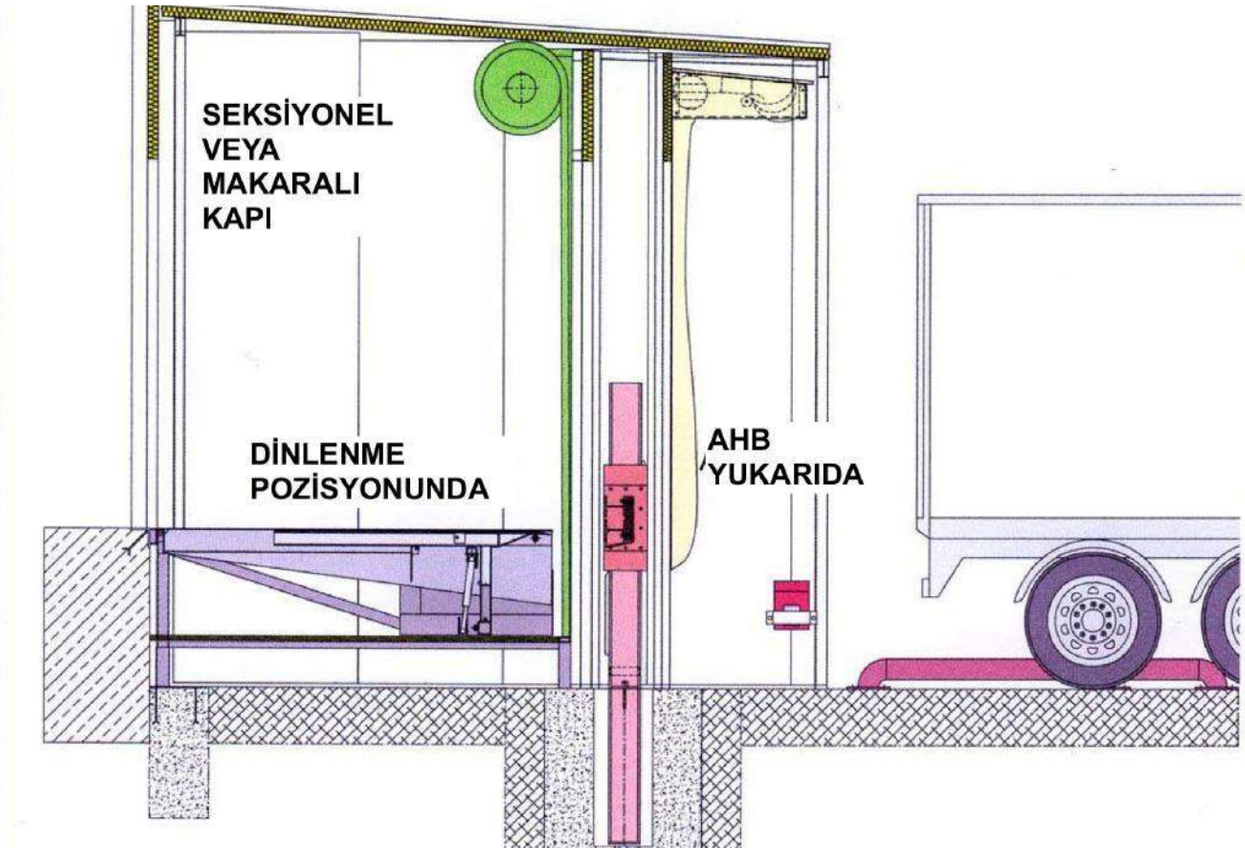
SEKSİYONEL
VEYA
MAKARALI
KAPI
DİNLENME
POZİSYONUNDA
AHB
YUKARIDA

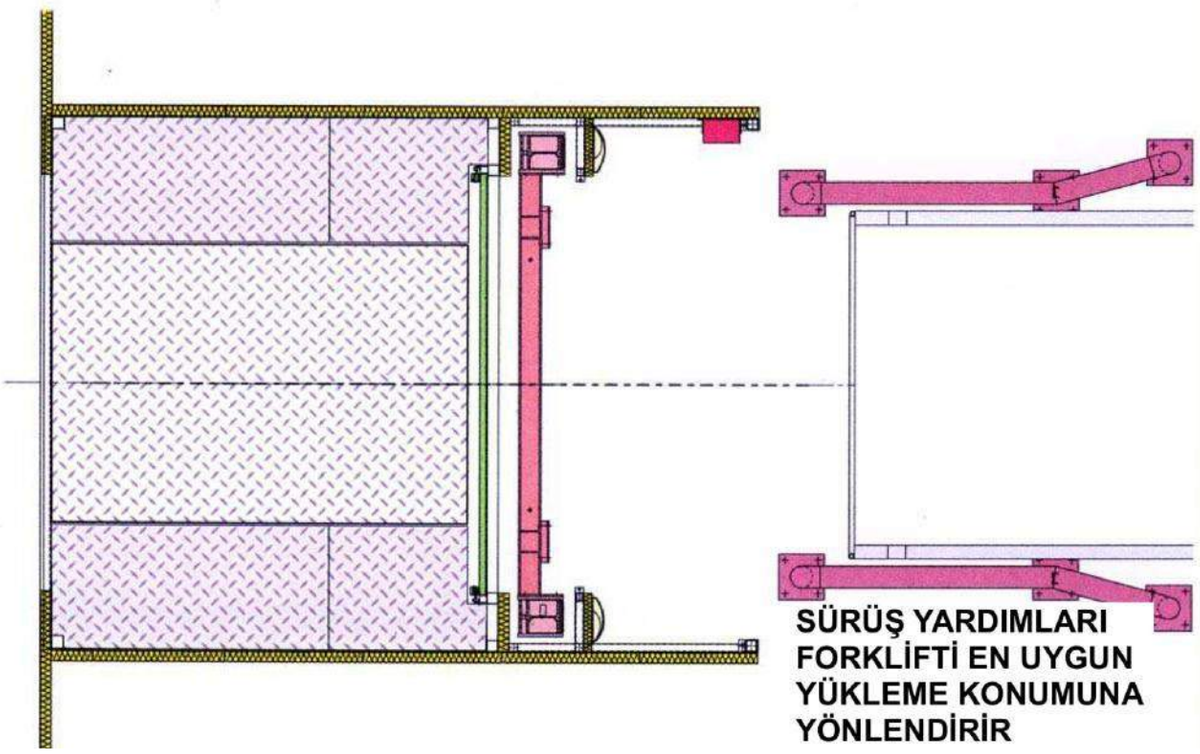
SÜRÜŞ YARDIMLARI
FORKLİFTİ EN UYGUN
YÜKLEME KONUMUNA
YÖNLENDİRİR

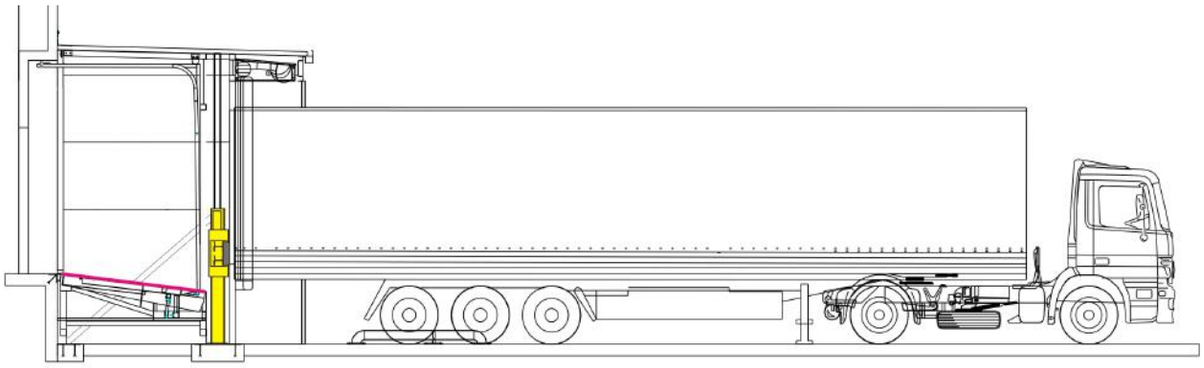

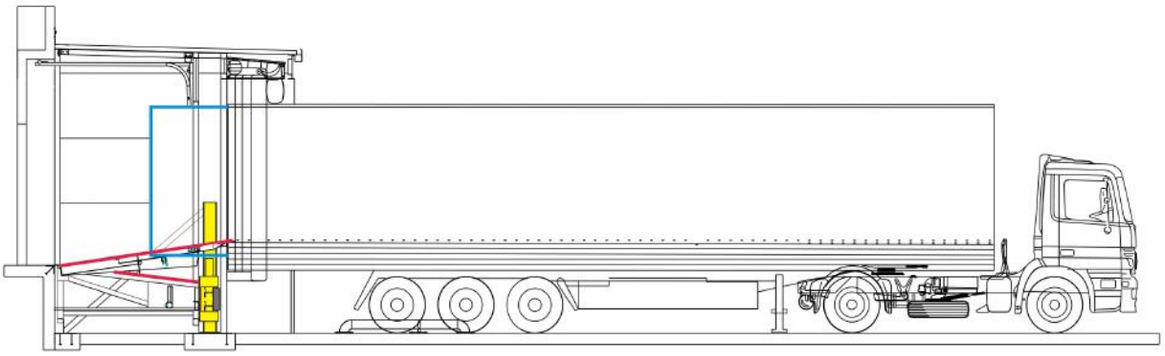

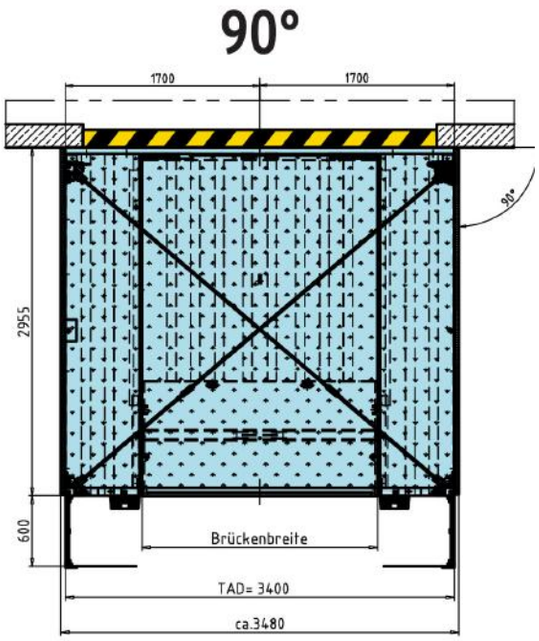
90°
1700
1700
90°
2955
600
Brückenbreite
TAD= 3400
ca.3480

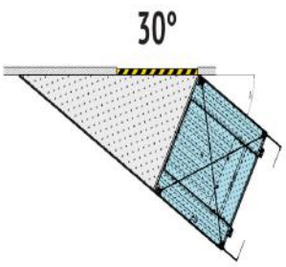
30°

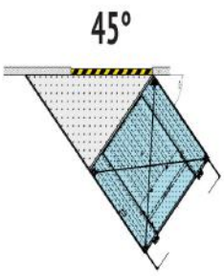
45°

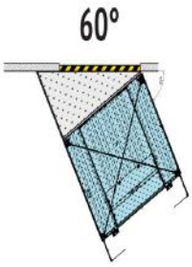
60°

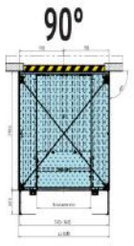
90°

ÇUKUR VE KİLİT KAPAKLARI

ÇUKUR VE KİLİT KAPILARI



Çukur örtüleri genellikle atölyelerde, lojistik merkezlerinde, tıpta, zemin altı sistemlerde, su işlerinde ve işleme üretiminde kullanılır. Bir çukurun profesyonel koruması, iş yerinde güvenliği artırır ve iş yerindeki kazaları önler.Bizim durumumuzda, daha sonra muhtemelen kurulan bir aşırı yük köprüsü için yer tutucu olarak da hizmet ederler. Çukur kapakları sağlam ve güvenlidir ve tüm endüstriyel kamyonlar tarafından çalıştırılabilir. Dışarıdan, kullanılan yükleme köprülerinden farklı değildirler. Denizcilikte, birçok kilitte / su kilidinde, gemi yapımında, aynı zamanda kapsanması gereken limanlarda ve liman tesislerinde kilit teknolojisi veya liman teknolojisi vardır. Tüm bu uygulamalar için, teknolojiyi hava, yağmur ve nemden korumak için çeşitli çözümler tasarladık, ürettik ve bir araya getirdik. Kilit kapılarının silindirleri, kilitleme teknolojisi veya tahrik teknolojisi korunacak olsun - işlevsel bir hidrolik ile basit kilit kapakları bu görev için en iyi çözümdür.Gerekirse, bu kapaklar paslanmaz çelik, INOX, V2A ve V4A'dan da üretilebilir. Ayrıca bu sistemler için düzenli olarak merdiven, yürüyüş yolu ve her türlü düşme koruması üretiyoruz.

ÇUKUR VE KİLİT KAPILARI



ÇUKUR KAPAKLARININ KURULUMU



SALONDAKİ ÇUKUR ÖRTÜLERİ



ÇİFT KİLİT KAPAĞI AÇIK

ÇUKUR VE KİLİT KAPILARI



ÜSTTE KÖPRÜ İLE KAPALI KİLİT KAPAĞI



KURULU ÇUKUR KAPAĞI



ÇİFT KİLİT KAPAĞI KAPALI



TESLİMATTAN ÖNCE ÇUKUR KAPAKLARI

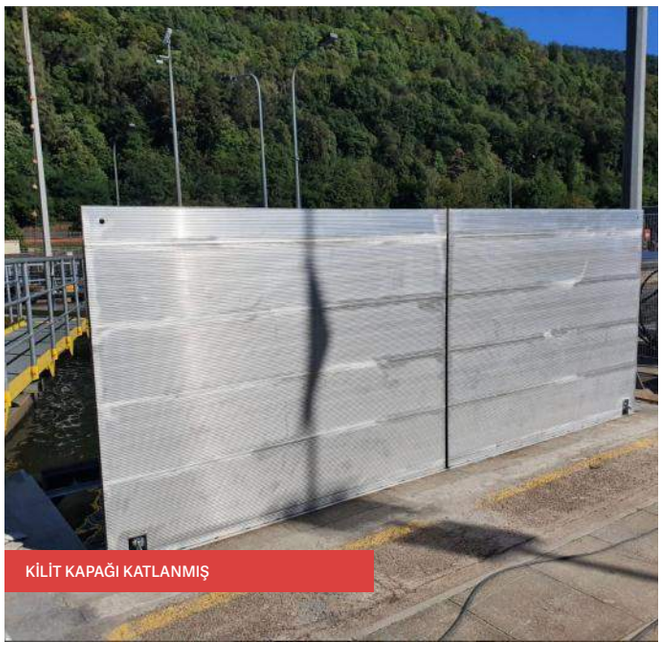

KİLİT KAPAĞI KATLANMIŞ



KAPAĞIN ALTINDA GÖRÜNÜR KİLİT TEKNOLOJİSİ

Kale Rampa

YÜKLEME PLATFORMLARI







1. Kilitleri yükleyerek yağmur suyuna karşı koruma
2. forklift kullanımı yoluyla hızlı yükleme, sadece kaldırma kamyonları değil
3. daha ağır yükler yüklenebilir
4. Kamyonun bagaj kapakları kilidin içine açıldığı için doğrudan kapıya kenetlenme mümkündür.
5. Yükleme panosu aracılığıyla yükleme yok, bu nedenle güvenli yükleme

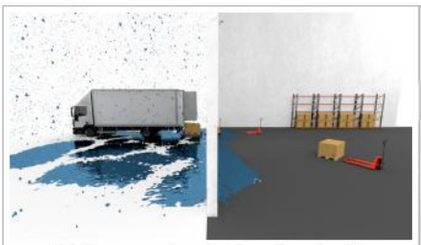

Platformsuz yağmurda dışarıda ve içeride



Yağmurda dışarıda ve içeride platformlu



Yağmurda platformsuz yükleme



Yağmur durumunda platformla yükleme

platform yüklemeden:
1. zemin seviyesinde yükleme, yağmur suyunun binaya girmesine izin verir
2. Yüklenen malların korunması yok
3. forkliftlerin uzun manevrası
4. sıcaklık kontrollü yükleme sadece kilitle mümkündür

Yükleme platformu ile:
1. Tüm hava koşullarına karşı koruma
2. Mallar neredeyse kazasız olarak yüklenebilir
3. forkliftlerle hızlı yükleme mümkün
4. bozulabilir mallar sıcaklık kontrollü bir şekilde yüklenebilir



Yağmurla yükleniyor



her zaman transpalet ile zemin seviyesinde yükleme

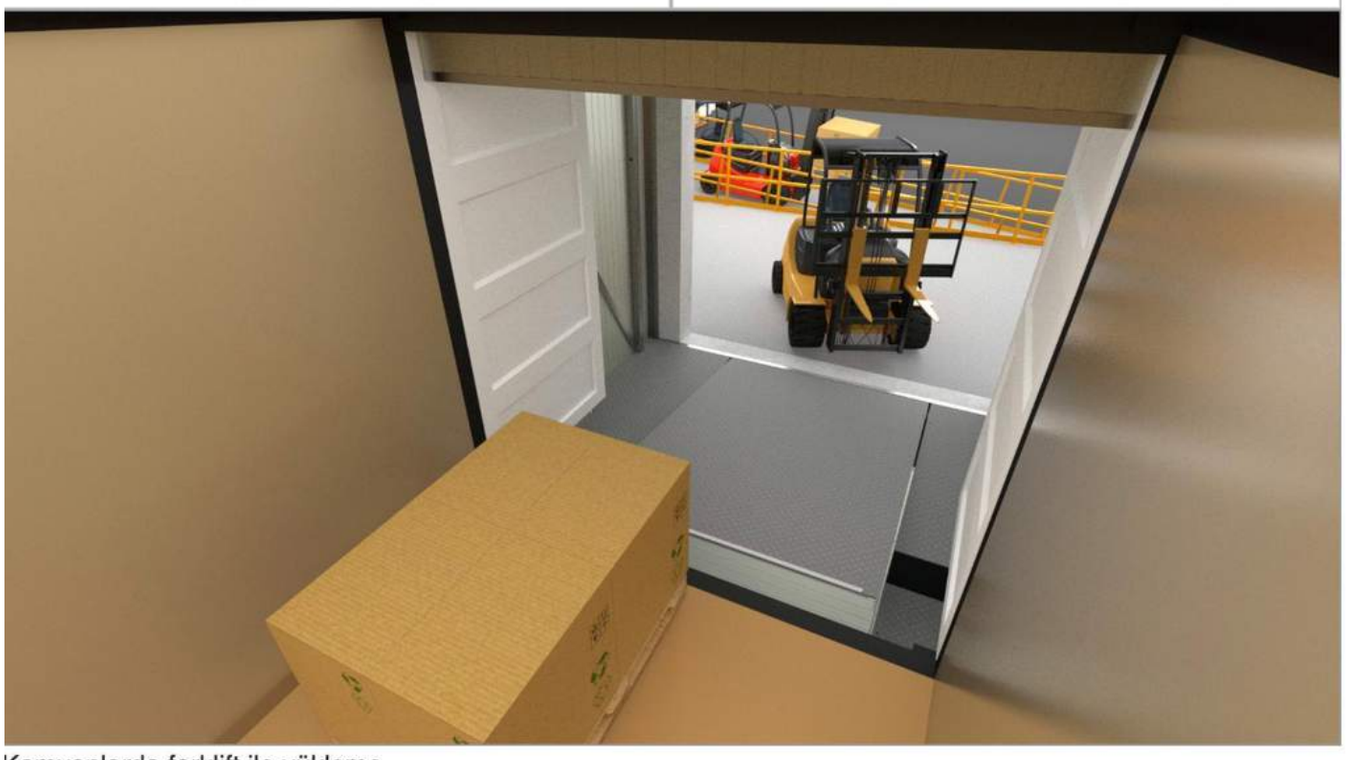

Kamyonlarda forklift ile yükleme

Yükleme platformları sabit veya mobil olarak tasarlanabilir. Yükleme işleminin daha önce zemin seviyesinde yüklendiği bir stokta yükleme işlemi profesyonelleştirilecekse her iki çözüm de seçilir. Tüm gereksinimlere cevap verebilir ve örneğin elektrohidrolik yükleme köprülerini, kaldırma masalarını, kaldırma platformlarını ve kapılarını ve kapı contalarını entegre edebiliriz. Yükleme verimliliği, yükleme işleminin ve personelin güvenliği, ayrıca rüzgar, yağmur ve kar gibi hava etkilerine karşı koruma böylece önemli ölçüde iyileştirilmiştir.Bu tür yükleme platformları, 25 ton ve daha fazlasına kadar ağır mallar ile çalışmak üzere de tasarlanabilir. Genellikle, bu platformlar daha sonra kamyondan veya demiryolundan teslim edilen mallar için bir aktarma noktası ve ara tamponlar olarak kullanılır. Mobil çözümler, özellikle büyük sitelerde düzenli olarak farklı yerlere yükleniyorsa veya bu oldukça nadiren oluyorsa ve aktarma noktasını yüklemeler arasındaki süre boyunca boş tutmak istiyorsanız uygundur.

YÜKLEME PLATFORMLARI



YÜKLEME PLATFORMU



YÜKLEME PLATFORMU İÇİN TAHRİK RAMPASI



YÜKLEME PLATFORMUNUN KURULUMU



YÜKLEME PLATFORMUNA ENTEGRE EDİLMİŞ YÜKLEME KÖPRÜLERİ VE ATIKLAR



BAŞLANGIÇ TAMPONLARI VE YÜRÜYÜŞ İÇİN PLATFORMLU YÜKLEME RAMPASI



PLATFORMA ENTEGRE EDİLMİŞ AŞIRI YÜK KÖPRÜSÜ, RAMPANIN ÖNÜNE YERLEŞTİRİLMİŞTİR.



Bir yükleme platformu kurma sorununuz dışındaysa, gömme yükleme için aşağıdaki ürünlere bakabilirsiniz: konteyner yükleme köprüsü, gömme yükleme sistemi ve yüksekliği ayarlanabilir şişirilebilir çatı contası. Bu ürünler, özellikle konteyner lojistiğinde genellikle böyle olduğu gibi, birbirleriyle de birleştirilebilir.

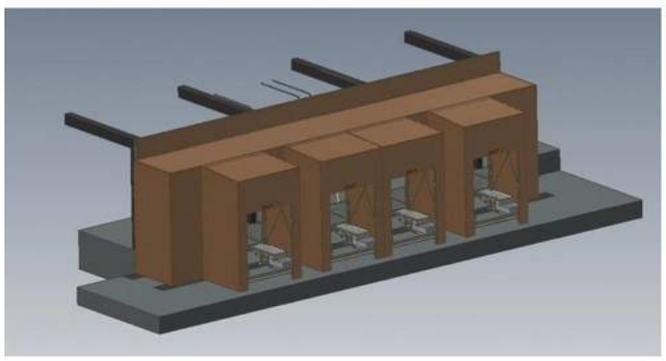

Şant alanı olarak yükleme platformu

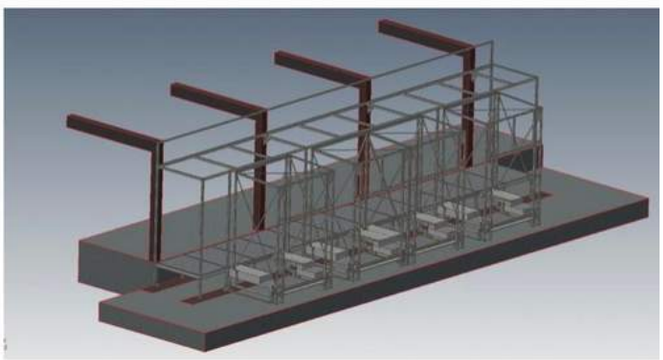

Yükleme platformu ile yükleme noktaları



BİTMİŞ KAPALI YÜKLEME PLATFORMU



YÜKLEME PLATFORMU İÇİN YAYLALAR

YÜKLEME PLATFORMLARI



UZUN RAMPALI YÜKLEME PLATFORMLARI



UZUN RAMPALI VE AŞIRI YÜKLEME KÖPRÜLÜ KAPALI YÜKLEME PLATFORMLARI



YÜKSÜZ YÜKLEME PLATFORMU



POSTA LOJİSTİĞİNDE YÜKLEME PLATFORMU İÇİN YÜK KAPASİTESİ ETİKETİ



FORKLİFTLER VE AĞIRLIKLAR İLE GÜÇLÜ YÜKLEME PLATFORMU

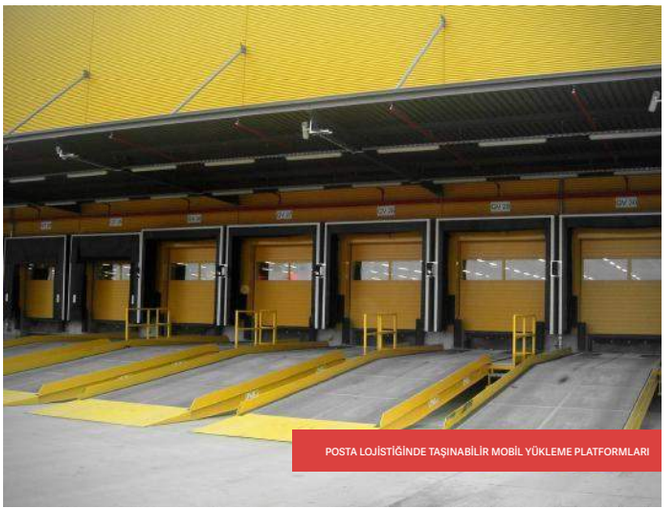

POSTA LOJİSTİĞİNDE TAŞINABİLİR MOBİL YÜKLEME PLATFORMLARI

Kale Rampa

ÇARPIŞMA KORUMASI

ÇARPIŞMA KORUMASI





Çarpışma koruması, yükleme noktasında güvenlikte devrim yaratıyor! En yüksek kalite, işlevsellik ve güvenilirliğe sahip bir güvenlik ürünüdür. Çalışanları yükleme rampasında ve yükleme rampasından korur! Yükleme noktasında kamyon yoksa, otomatik olarak en üsttedir, yani aşırı yük köprüsünün 400 mm ila 500 mm üzerindedir. Hiçbir kamyon yanaşmadığında kapı açılırsa, bir bariyer ve yuvarlanma korumasını temsil eder. Bu, bir forkliftin rampadan düşmesini önler. Bir kamyon yükleme noktasına geriye doğru giderse ve talihsiz bir durum nedeniyle bir kişi kamyon ile rampa arasındaysa, kişinin rampa kirişinin altında bir hayatta kalma odası vardır. Kapı açıklığından daha geniş olması ve başlangıç kirişinden sağdan sola geçerek cepheyi korur, kamyon merkezden çıksa bile cephenin zarar görmemesi için başlangıç koruması ile durdurulur.

ÇARPIŞMA KORUMASI

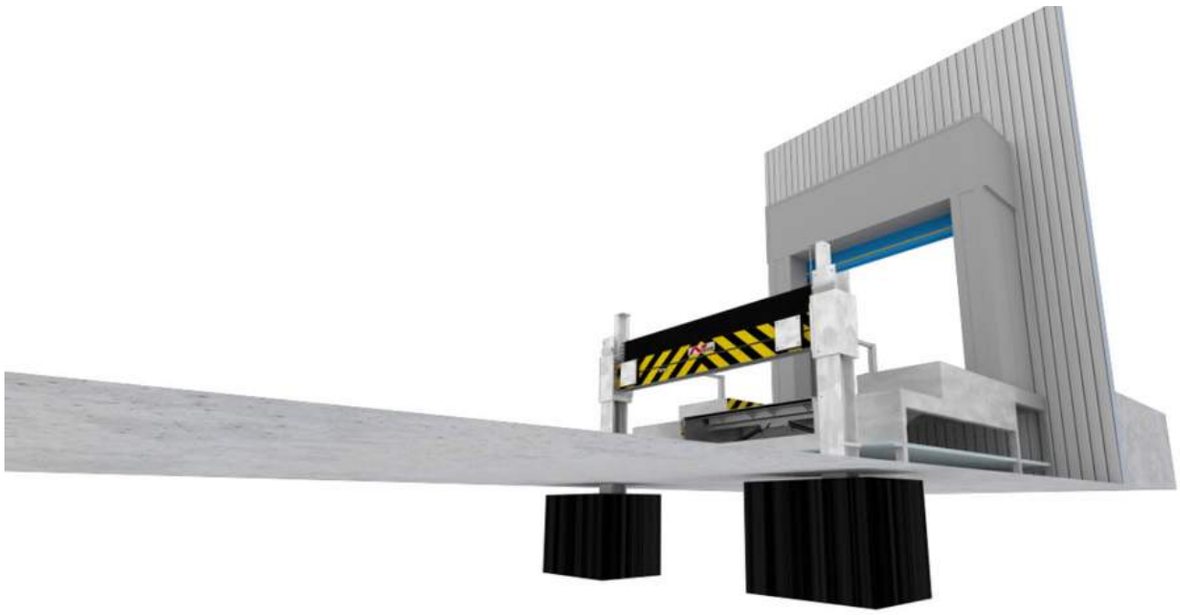

Yükleme kapılarını korur, takas latların, konteynerlerin ve frigorifik araçların yükleme alanı 1,70 m yüksekliğe kadardır, bugün rampa yükseklikleri genellikle 1,20 m ile 1,30 m arasındadır. Yükleme noktasına yaklaşırken, kamyon bu nedenle rampanın ötesinde kapıya çok kolay bir şekilde gidebilir. Bu, istenen herhangi bir yüksekliğe ayarlanabildiği için Nani çarpışma koruması tarafından %100 önlenir.



Araçları koruyor. Standart start-up tamponları rampa üstü ile biter ve genellikle rampa seviyesinin 40 ila 60 cm altına ulaşır. Ancak araç aydınlatması da bu alanda yer almakta ve bu nedenle çok sık hasar görmekte, bu da yol güvenliğinin artık verilmediği anlamına gelmektedir. Nani çarpışma koruması rampa kenarının üzerinde bulunduğundan, bu tür hasarlar hariç tutulur, maliyetlerden tasarruf edilir ve yoldaki güvenlik iyileştirilir. Taze et yüklemek ve sıcaklık kontrollü depolara yüklemek için özel uygulamalar, kamyonun kapıları yükleme konumuna gelene kadar açılmamalıdır. Bu amaçla aşırı yükleme köprüsü olan yükleme rampasının salon kapısı açıldıktan sonra yükleme rampasının üzerinden tır kapısının üzerinden döndürülebilmesi için aşağıya indirilmelidir. Böyle alçaltılmış bir yükleme noktasında, kamyonların aydınlatma sisteminin yanı sıra salon duvarına ve salon kapısına da zarar vermekle karşı %100 önlenebilir. Trafik ışıkları bunu garanti etmez!

ÇARPIŞMA KORUMASI



TİTREK TEMELLİ BİR HİDROLİK ÇARPIŞMA KORUMASININ MONTAJI



ALT ÖNLÜK ÇITALARI İLE ÇARPIŞMA KORUMAS

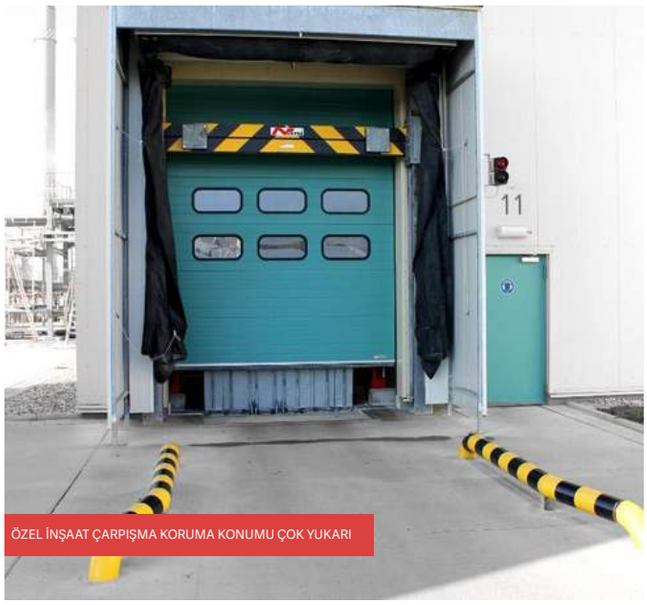

ÖZEL İNŞAAT ÇARPIŞMA KORUMA KONUMU ÇOK YUKARI



PROFİL RAYDA YÜKSEKTE ÖZEL İNŞAAT BAŞLANGIÇ KORUMASI



KÖŞE TAMPONLU ÇARPIŞMA KORUMASI



START-UP TAMPONU İLE START-UP KORUMASI

ÇARPIŞMA KORUMASI







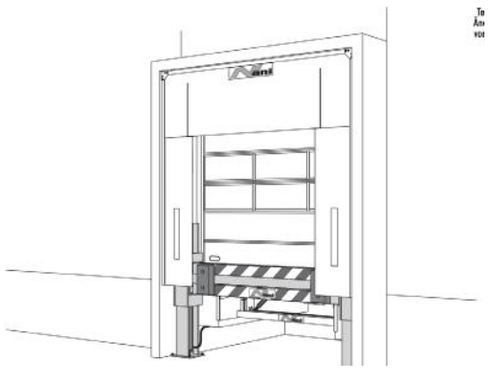

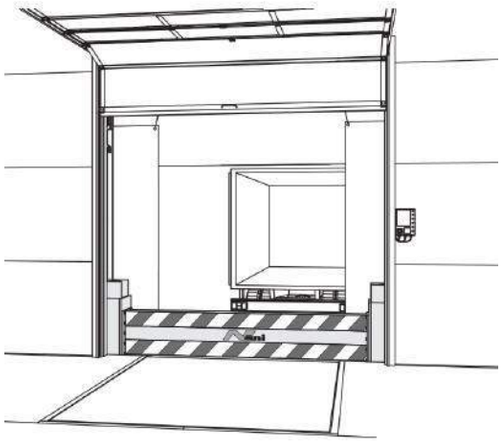

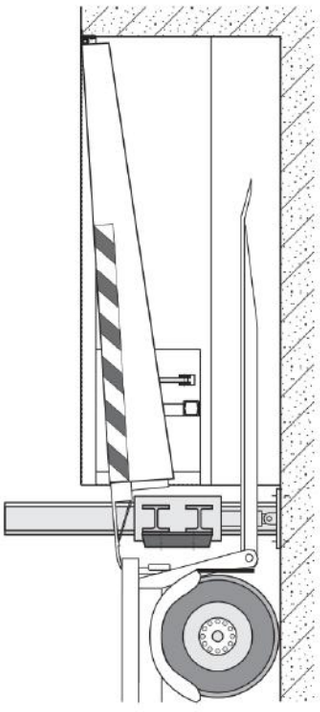

ÇARPIŞMA KORUMASI

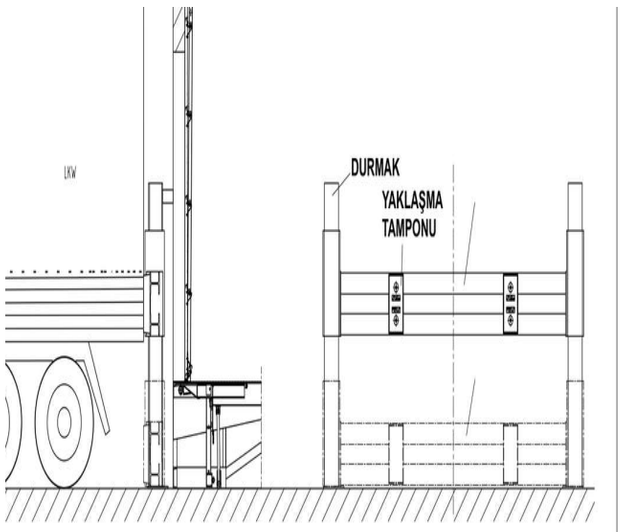



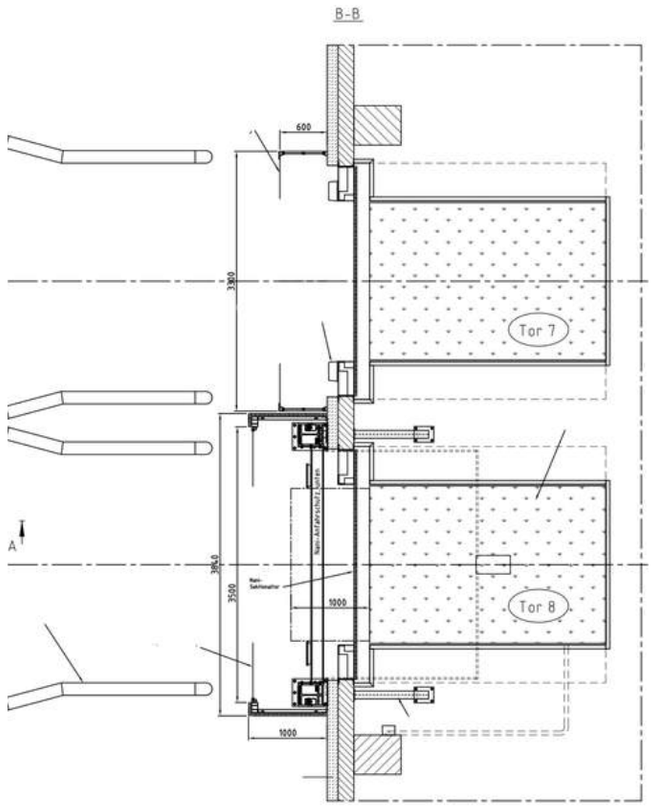

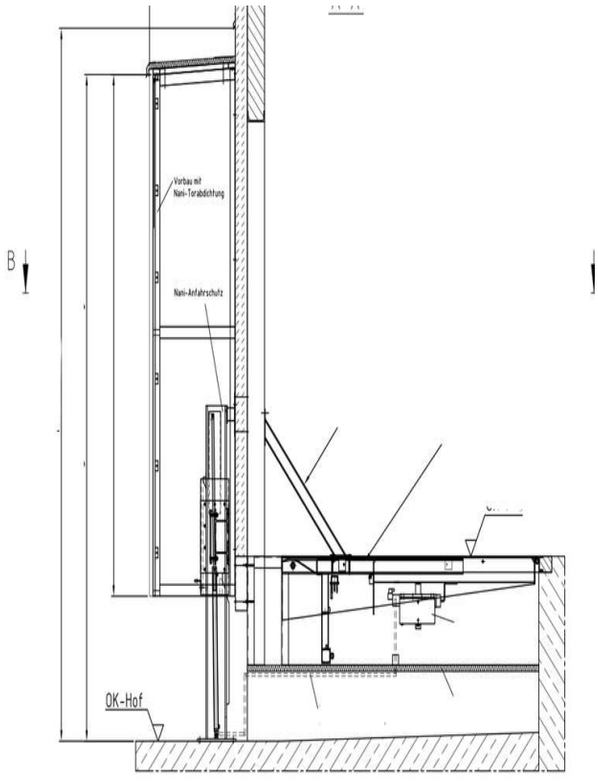

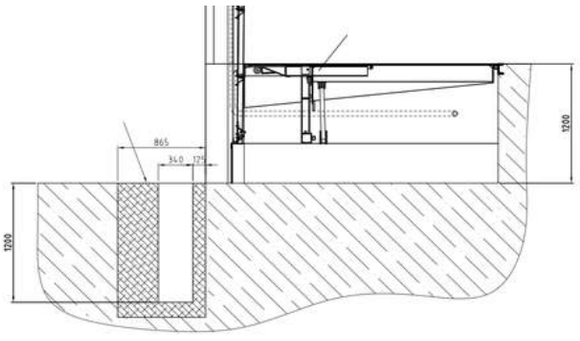

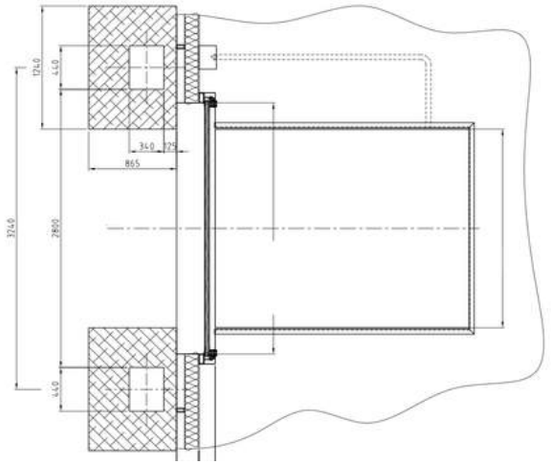

Kale Rampa

YAĞMUR DEFLEKTÖRÜ

YAĞMUR DEFLEKTÖRÜ

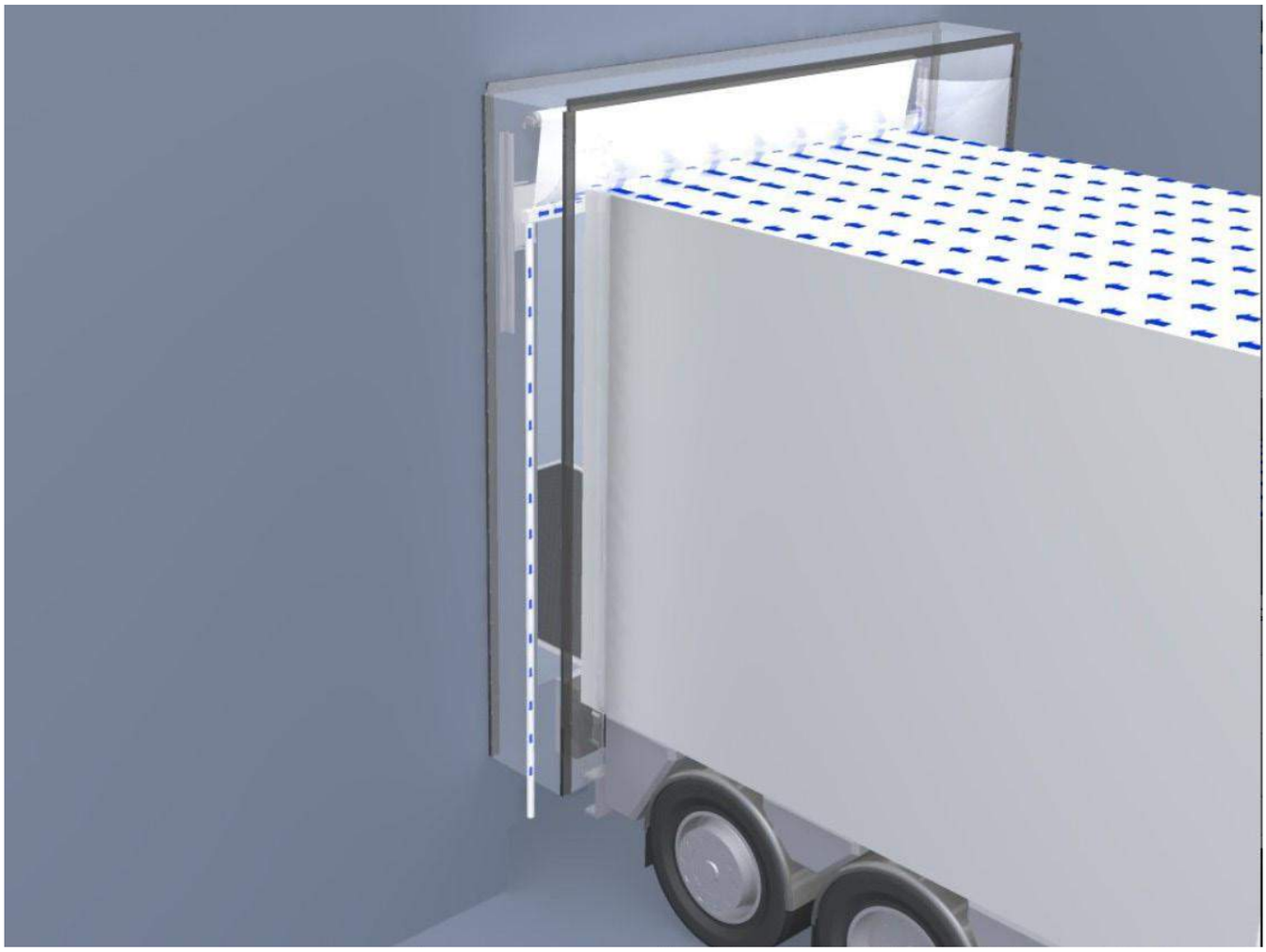

Yağmur deflektörü neredeyse araç tavanı ile aynı hizada kapanır. Sonuç olarak, forkliftin engelsiz trafiği forklift araçları ile güvence altına alınmıştır. Kuru ve işlevsel bir yükleme rampası güvenliği artırır, çalışma koşullarını iyileştirir ve verimliliği arttırır! Çalışanlarınızı koruyun, mallarınızı koruyun! Sorun: Brandalar, perde veya şişme tip yükleme körüğü gibi kötü hava koşullarına karşı koruma sistemlerine rağmen, çoğu yükleme alanı gelen yağmur suyundan dolayı sorunlar yaşamaktadır. Su, kamyon tavanı boyunca akar ve böylece binanın içine girer. Yağmur suyunun oluşumunun nedenleri şunlardır: Kamyon yükleme rampaları, çoğunlukla, istif aracından istemeden kayma nedeniyle kazaları önlediğinden, rampaya doğru hafifçe yokuş aşağı inecek şekilde tasarlanmıştır. Şiddetli yağmur ve rüzgârlı hava koşulları, yükleme körüğünü geçerek yağmur suyunu binaya sokar. Yağmur deflektörü bunu tamamen önler! Kapının optimal sızdırmazlığı. Personel ve eşyaların korunması. Rampa ekipmanına ve transit halindeki mallara zarar gelmemesi. Yükleme rampasında daha fazla güvenlik. Yükleyici çalışma koşullarını ve verimliliğini arttırır. Tüm yükleme kapılarında güçlendirme yapılabilir! Çözüm: Nani yağmur deflektörü, aracın çatısına içeriden uygulanan bir yağmur oluğu gibi çalışır. Farklı kamyon boyutlarına hizmet edebilmek için yağmur saptırıcı yüksekliği ve genişliği ayarlanabilir. Kamyonu yükleme rampasına yerleştirdikten sonra, yağmur deflektörü manuel olarak kamyon tavanının altındaki çalışma konumuna getirilir. Yağmurluk varsa, yağmur oluğu efekti nedeniyle yağmur suyu yükleme rampasının kenarlarına boşaltılır ve binanın içi kuru kalır. Dört taraflı şişirilebilir bir yükleme körüğü ile birlikte, bu sistem kapı açıklığının en iyi şekilde kapatılmasını sağlar. Yükleme iskelesindeki personel bu sayede hava koşullarından korunur ve sık görülen hastalıklar önlenebilir. Gelen yağmur suyu, yüklenmiş eşyalara ciddi zarar verebilir, bu problemin önüne geçilir. Elektrohidrolik havuz rampaları gibi rampa ekipmanı da yağmur suyundan etkilenir. Bunların pahalı bir şekilde yenilenmesi önlenir.

YAĞMUR DEFLEKTÖRÜ







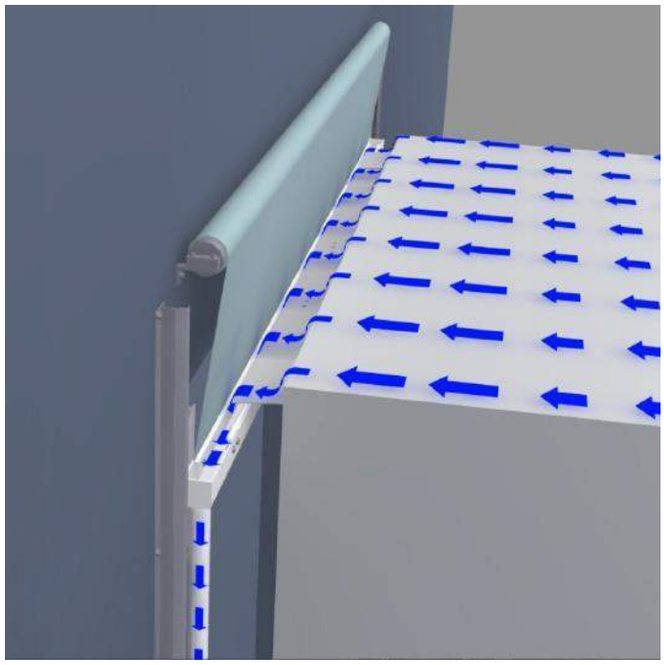





Yağmur Deflektörü Kullanımı

1. Dinlenme Pozisyonunda Yağmur Deflektörü

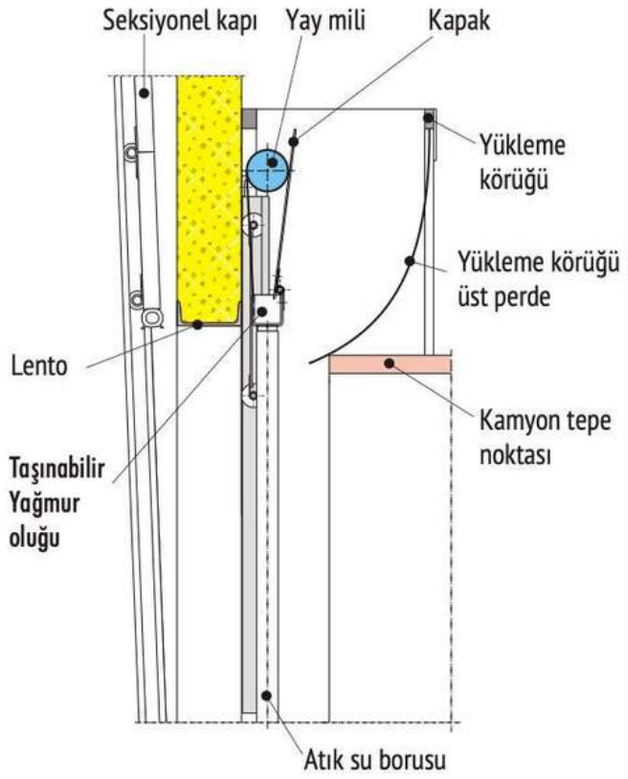

2. Yağmur deflektörü (RA) en düşük konumda

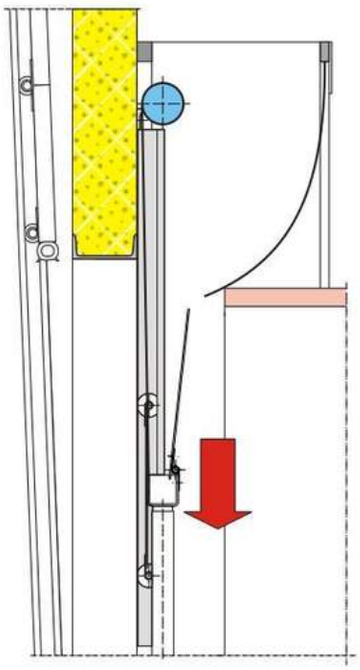

3. Kanat, çalışma pozisyonuna getirilir

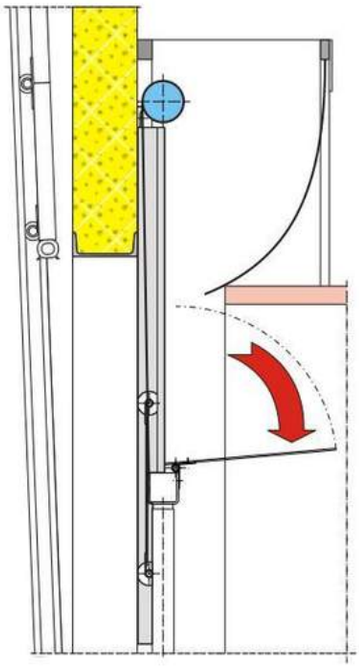

4. Çalışma pozisyonunda yağmur deflektörü

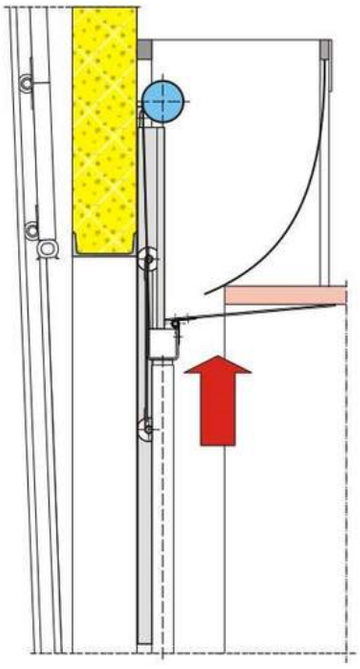

Teknik değişiklik yapma hakkı saklıdır

Kale Rampa

RAMPA TAMPONU

RAMPA TAMPONU

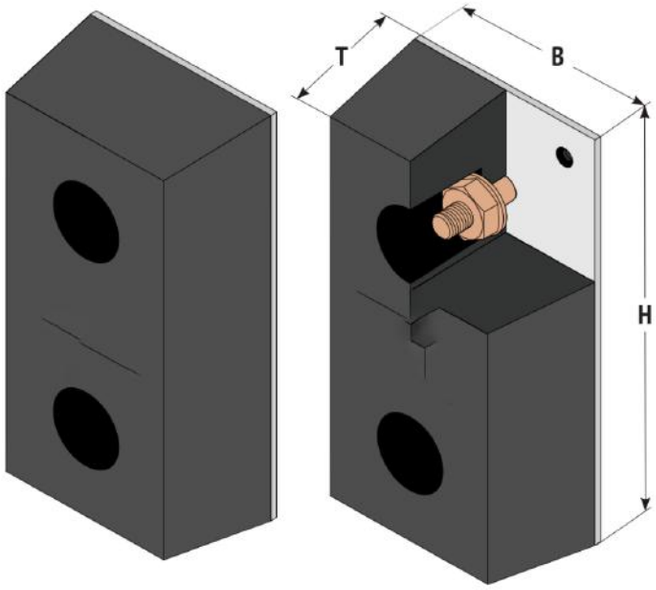





SABİT KAUÇUK TAMPON



SABİT YAYLI ÇELİK TAMPON

Darbe takozları AGB (Tampon-Kauçuk-Hareketli)
Mobil başlatma tamponu, uzun yıllardır başarıyla kullanılmakta olan özel bir tasarımdır. Normal tamponlar, yükleme sırasında forkliftin esnek hareketleri nedeniyle aşırı derecede aşınmaya maruz kalır. Bu, başlangıç tamponlarının kısa aralıklarla yenilenmesi gerektiği anlamına gelir. Dikey olarak yer değiştirebilen alt yapı, başlangıç tamponlarının aşınmasını en aza indirir. Mobil tamponlar, yükleme işlemi sırasında forkliftin esnek hareketlerine yardımcı olur ve böylece tamponların hızlı bir şekilde aşınmasını önler. Bağlantı tipi yerel koşullara bağlıdır, örn. B. kaynak, vida veya dübel.

RAMPA TAMPONU



AGB (TAMPON-KAUÇUK HAREKETLİ) TAMPON



TAMPONA YERLEŞTİRİLDİ – OTOMOTİV LOJİSTİĞİ

Rampa tamponu AMG (Alçaltılabilir – manuel – kauçuk tampon)
Cephelerde ve kapılarda görülen yaygın hasar nedeni, aşırı düşük rampalar üzerinden sürüşlerdir. Manuel olarak ayarlanabilen Nani-tampon, rampadan çok yüksek kamyonların zarar görmemesi için verimli ve uygun maliyetli bir çözüm sunar. Kenarlardan yükleme, kamyon için artık bir sorun değildir. Tampon dinlenme pozisyonunun en düşük pozisyonunda kilitlenir. Üst tampon kenarı rampa seviyesindedir. Gerekirse, kilit serbest bırakılır ve tampon otomatik olarak en üst konuma getirilir. Daha sonra rampa seviyesinin 30cm üzerindedir. Tampon artık en üst konumunda gerekli değil ise, elle başlangıç pozisyonuna alçaltılabilir. Kilitleme otomatik olarak gerçekleşir.



KONSOLLU RAMPA TAMPONU (AMG) – AŞAĞIDAKİ KONUM



RAMPA TAMPONU (AMG) DİNLENME POZİSYONUNDA – KAPI RAMPANIN ÖNÜNDE KAPANIYOR

RAMPA TAMPONU



ÇELİK YAYLI TAMPONUN TESLİMİ



YÜKLEME KALDIRMA MASASI, DÖRT TARAFLI YÜKLEME KÖRÜĞÜ, ÇELİK YAYLI TAMPON



ÖNCESİ – KAUÇUK TAMPONUN DEĞİŞTİRİLMESİ İÇİN TASARLANMIŞTIR



SONRASI – DEĞİŞTİRİLEN KAUÇUK TAMPON



SONRASI – ONARILMIŞ VE MODERNİZE EDİLMİŞ YÜKLEME NOKTASI



ÖNCESİ – ÇARPIŞMA HASARLARI OLAN YÜKLEME NOKTASI

RAMPA TAMPONU



HASARLI GÖZYAŞI DESENLİ PLAKA



KAUÇUK TAMPON ÇELİK KAPLI (AGS)



SABİT SERT ÇELİK YAYLI TAMPON



YATAY OLARAK MONTE EDİLMİŞ KAUÇUK TAMPON

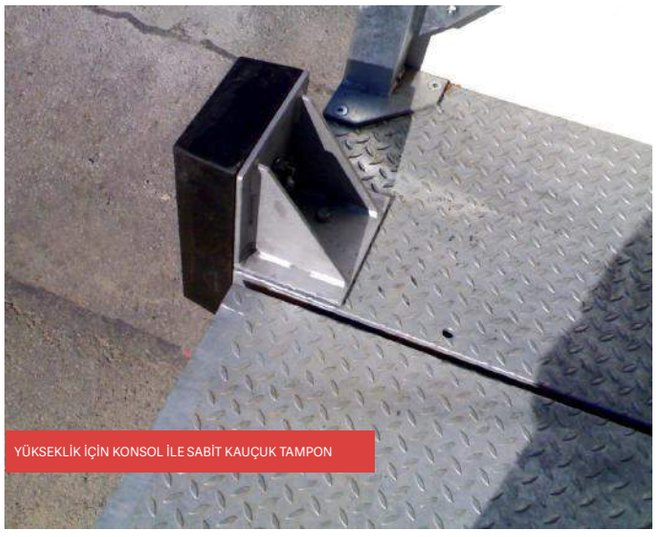

YÜKSEKLİK İÇİN KONSOL İLE SABİT KAUÇUK TAMPON



YIRTILMIŞ KAUÇUK TAMPON

RAMPA TAMPONU













TAMPON HAREKETLİ

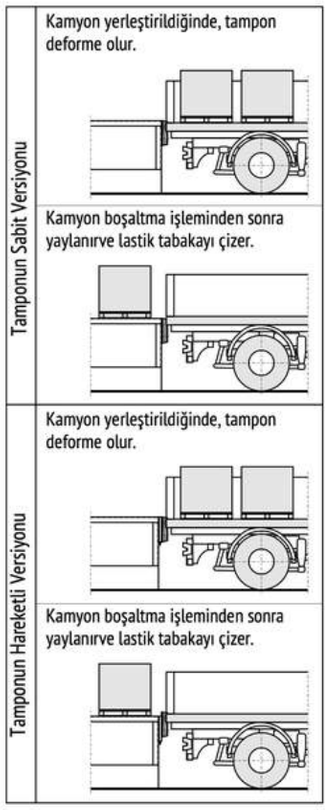

Hareketli tampon yıllardır başarılı bir şekilde kullanılan özel bir yapıdır.

TAMPON

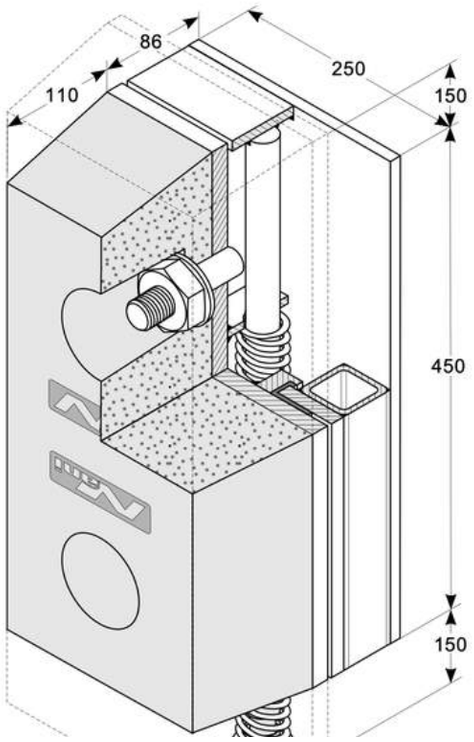

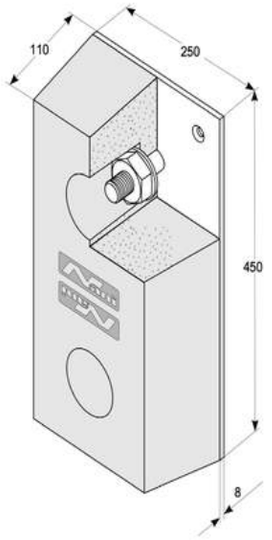

Ürünümüz yerel koşullara göre uyarlanabilir, ör. kaynak, vida veya dübel.

Hareketli tampon yıllardır başarılı bir şekilde kullanılan özel bir yapıdır. Normal tamponlar, kamyonların esnek hareketleri nedeniyle yükleme işlemi sırasında aşırı derecede aşınmaya maruz kalırlar. Bu, tamponlar kısa aralıklarla değiştirilmesi gerektiği anlamına gelir. Hareketli tamponlar, yükleme işlemi sırasında kamyonun esnek hareketlerine katılır ve böylece tamponların çabuk aşınmasını önler. Ürünümüz yerel koşullara göre uyarlanabilir, ör. kaynak, vida veya dübel.

YAYLI ÇELİK TAMPON

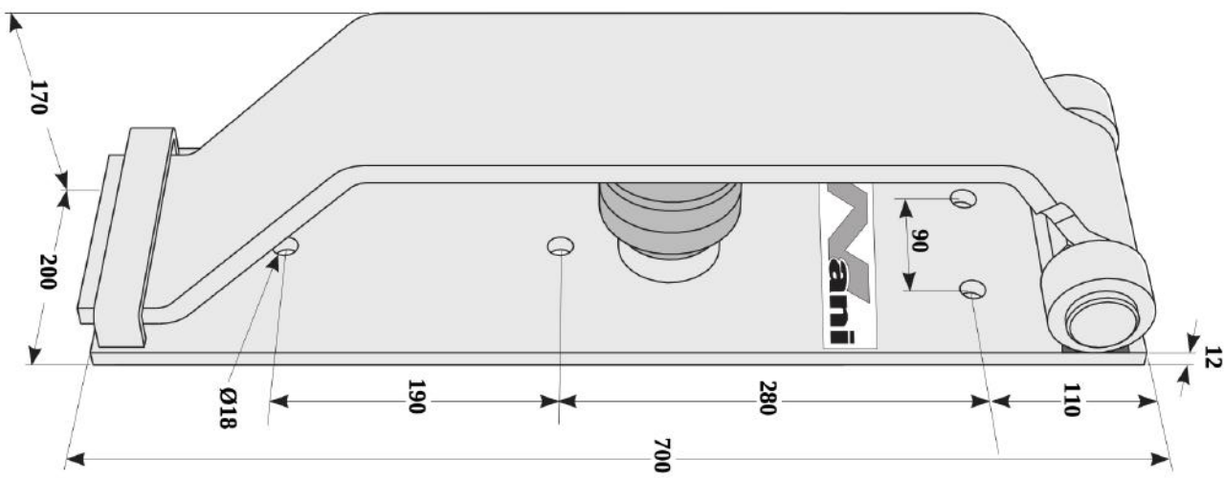

RAMPA TAMPONU

TAMPON KONSTRÜKSİYONU

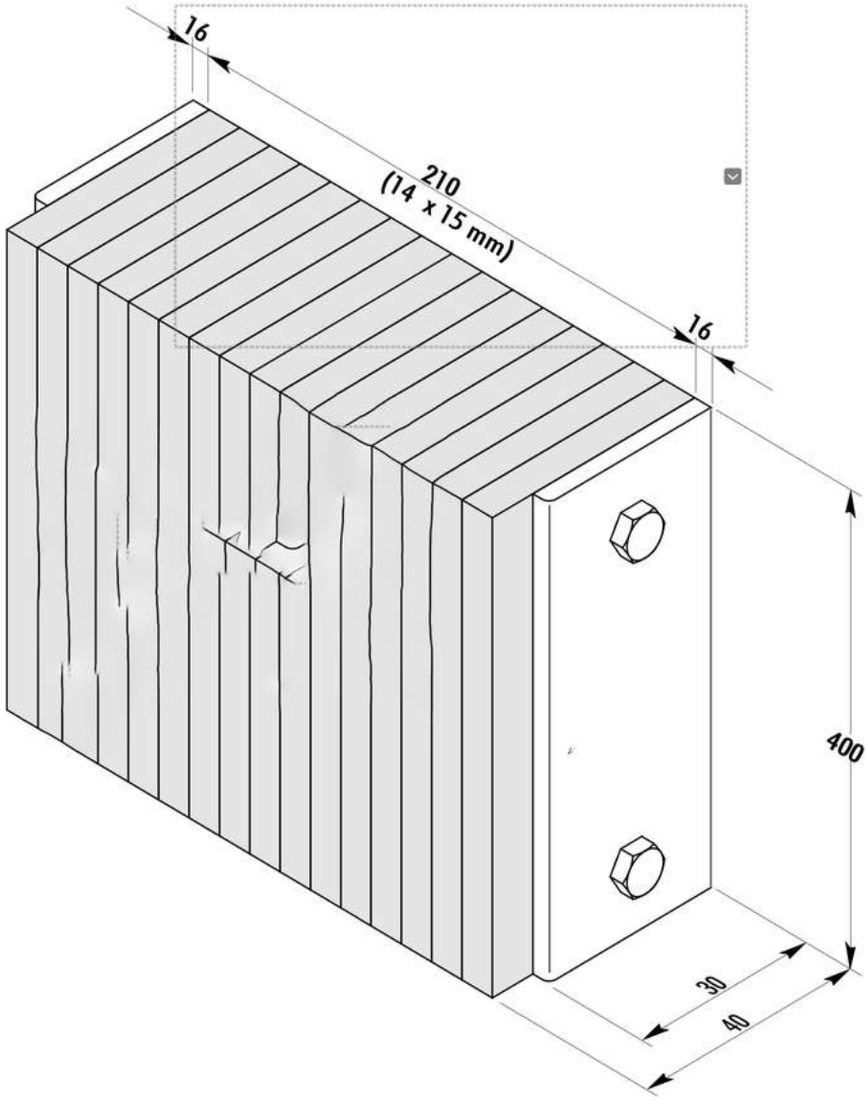

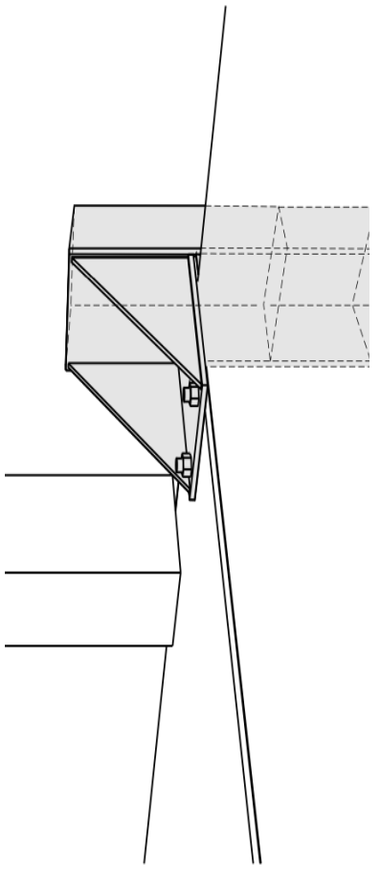

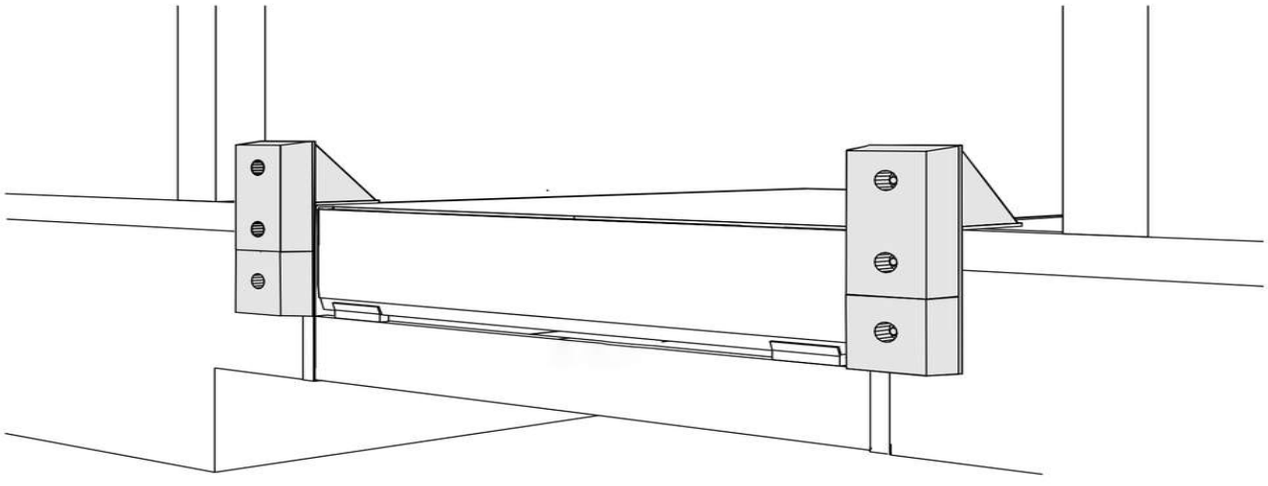

Kale Rampa

YÜKLEME İÇİN KALDIRMA MASALARI

YÜKLEME İÇİN KALDIRMA MASALARI

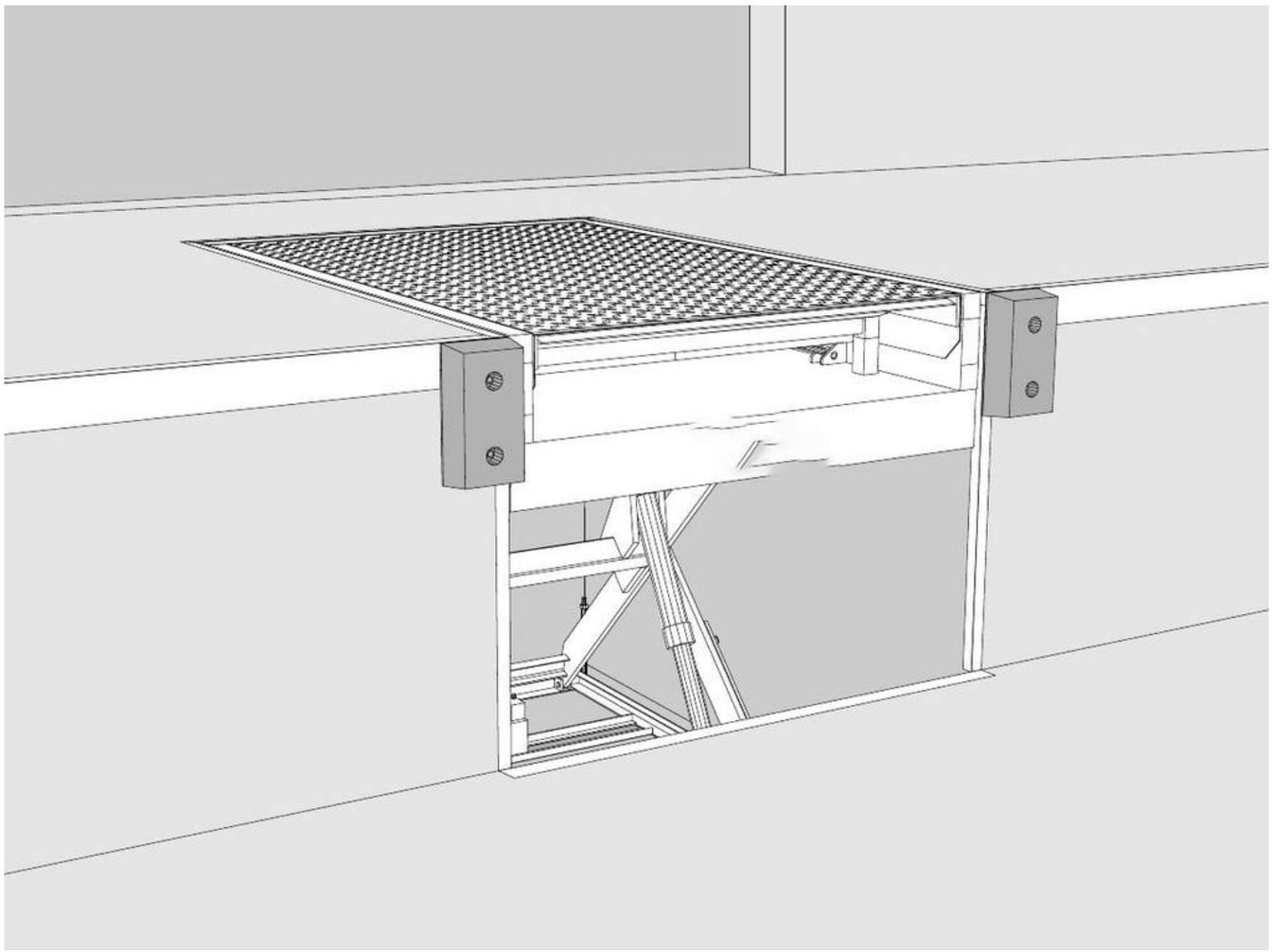

Yükleme için kaldırma masaları, her yükleme bölgesine optimal bir eklentidir. Ambalajsız mal veya elektronik parçalar gibi çok hassas yükler yüklenirken "eğim" üzerinden taşınmaya tolerans göstermeyen yükleme kaldırma masalarının kullanılması özellikle önerilir. Yük kaldırma platformları modüler tasarımlardır. Bu sayede, 500 daN ve 24000 daN yük aralığındaki her sorun için özelleştirilmiş bir çözüm önerebilirler. Bir seçenek olarak, ayak tabanları, mekanik devrilme koruması, emniyet parmaklıkları, tamponlar ve platform takviyesi vardır. Yükleme için kaldırma masası, profesyonel birliğin VBG 14 güvenlik düzenlemelerine uygundur.



ALTTAN GEÇME KORUMALI KALDIRMA MASASI



KAYMAYA KARŞI KORUMALI YÜKLEME KALDIRMA MASASI

YÜKLEME İÇİN KALDIRMA MASALARI



ALÇALTILMIŞ KALDIRMA MASASI



YÜKLEME İÇİN DAHİLİ KALDIRMA MASASI



YÜKSELTİLMİŞ KALDIRMA MASASI



YOLCU TAŞIMA KALDIRMA MASASI ÜST POZİSYONU



ÜÇ HİDROLİK ROLLOPS



HİDROLİK ROLLOR KAPAK MEKANİZMASI

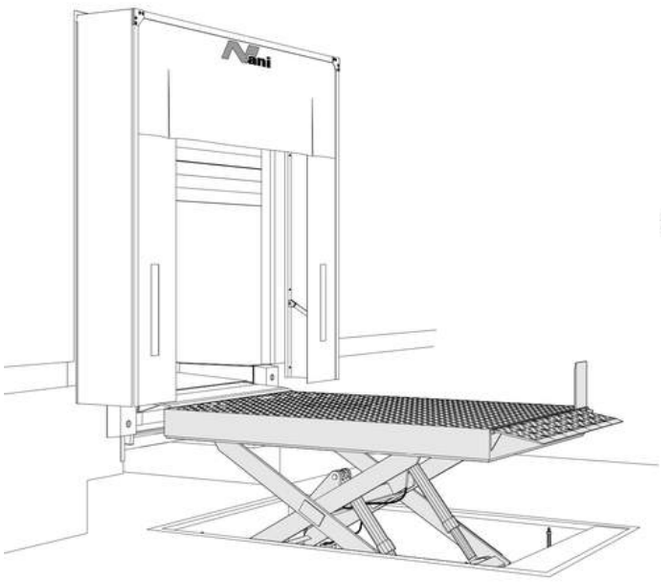

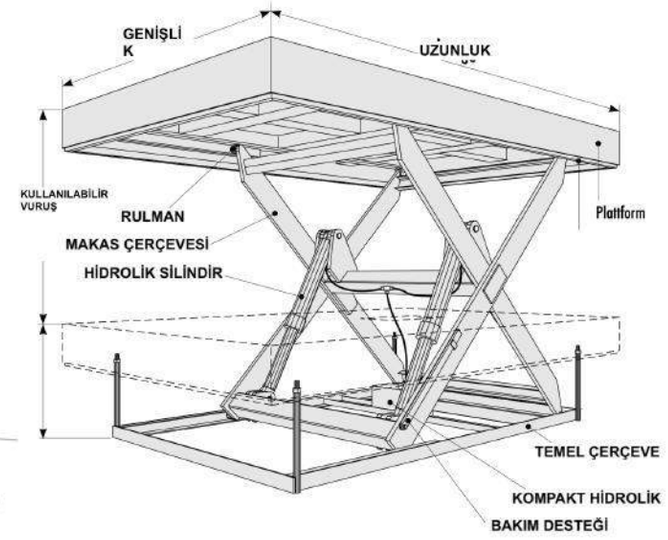
GENİŞLİ
K
UZUNLUK
KULLANILABİLİR
VURUŞ
RULMAN
MAKAS ÇERÇEVESİ
HİDROLİK SİLİNDİR
Plattform
TEMEL ÇERÇEVE
KOMPAKT HİDROLİK
BAKIM DESTEĞİ

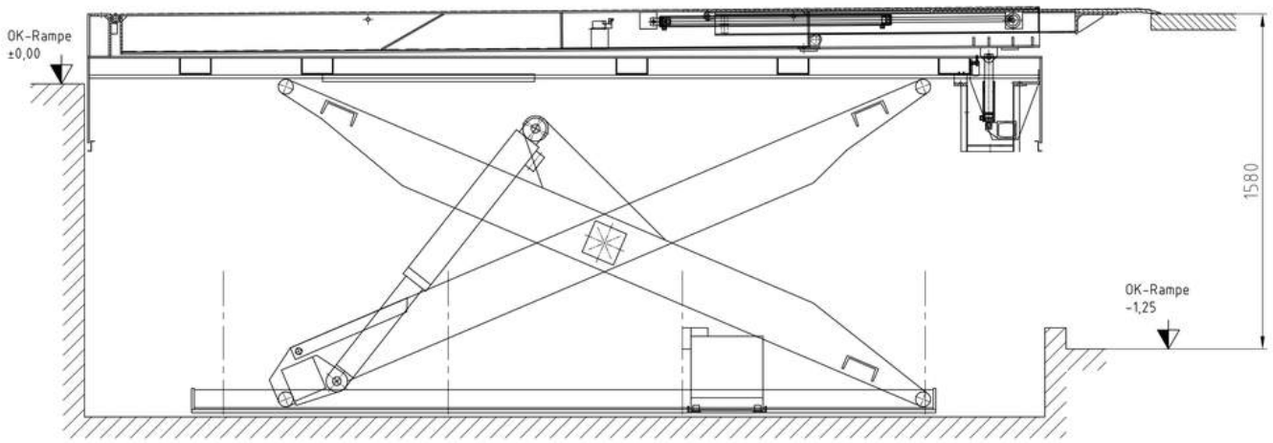
OK-Rampe
±0,00
1580
OK-Rampe
-1,25

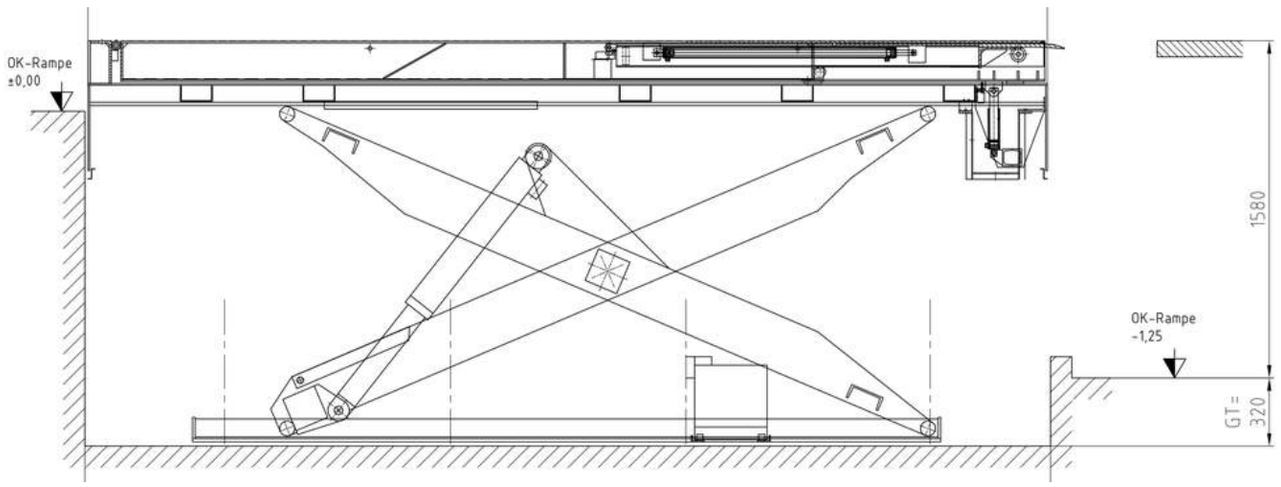
OK-Rampe
±0,00
1580
OK-Rampe
-1,25
GT=
320

Kale Rampa

GÜVENLİK TEKNOLOJİSİ

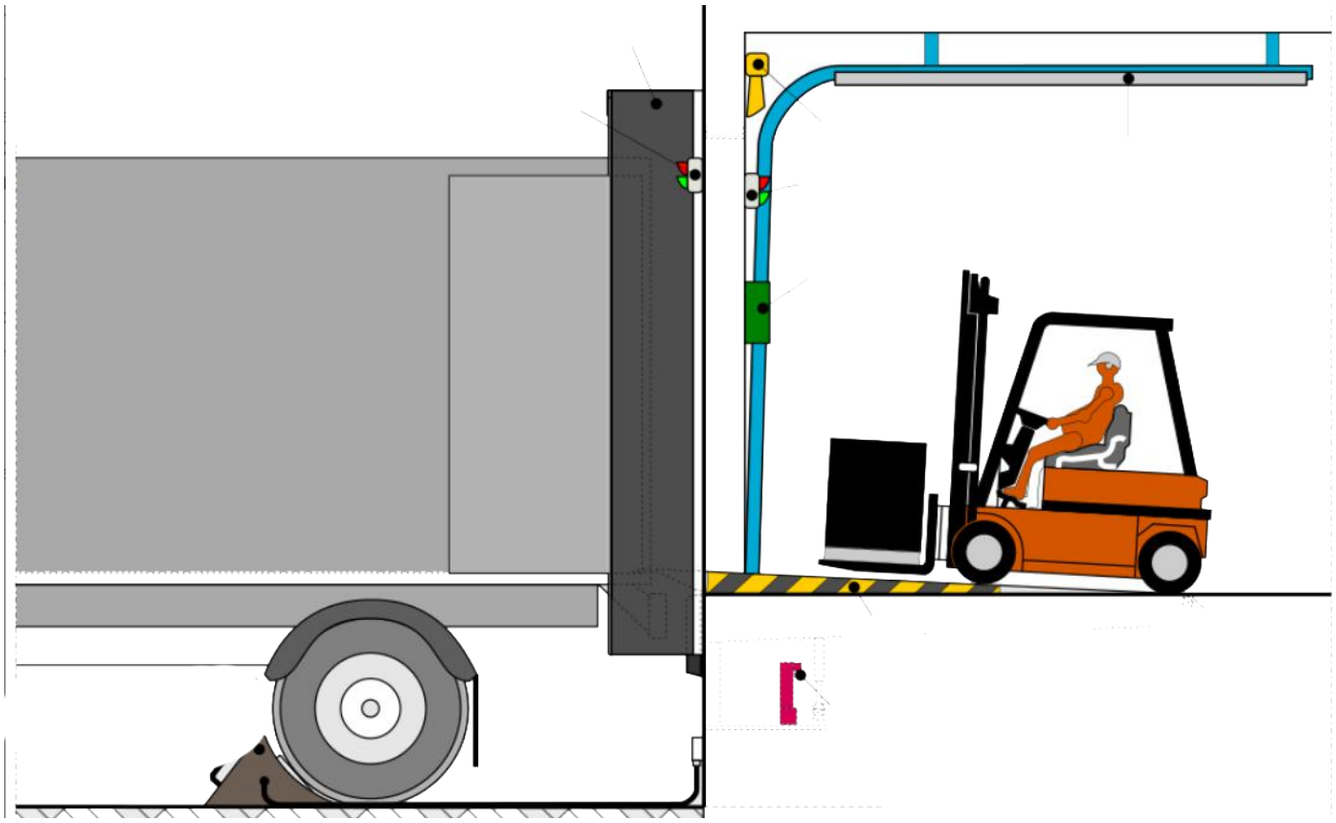



SİNYAL BOYNUZU



İÇ MEKAN TRAFİK IŞIĞI

Rampa ve kamyon arasındaki arayüz hala bir kazanın odak noktasıdır. Yükleme teknolojisinde nedenler, yükleme işleminin kendisinde olduğundan çok daha azdır. Yüklü aracı uzaklaştırmak en ciddi kazaların nedenidir, çünkü bu endüstriyel kamyonun rampadan avluya çarpmasına neden olur. Nani şirketi burada bu tehlike noktasını etkisiz hale getiren kapsamlı bir "güvenlik paketi" sunuyor. İşlev hakkında: Dış mekan trafik ışığı kırmızı/yeşil, yanaşırken kamyona "yeşil" sinyal verir. İç mekan trafik ışığı kırmızı/yeşil, forklift sürücüsüne "kırmızı" gösterir. Sadece kamyon şoförü tekerleğin önündeki sinyalizasyon cihazı ile tekerlek takozunu konumlandırdığında, iç mekan trafik ışığı "yeşile" sıçrayarak kamyonun rampanın önüne sabitlendiğini ve yükleme işleminin başlayabileceğini gösterir.



DIŞ TRAFİK IŞIĞI



KAPI KİLİTLEME İTME CIVATASI



KAPI KİLİTLEME SENSÖRÜ



E-KAPATMALI ÇEKMECE CIVATASI



SEKSİYONEL KAPI KONTROLÜ



ELEKTRONİK TEKERLEK TAKOZU

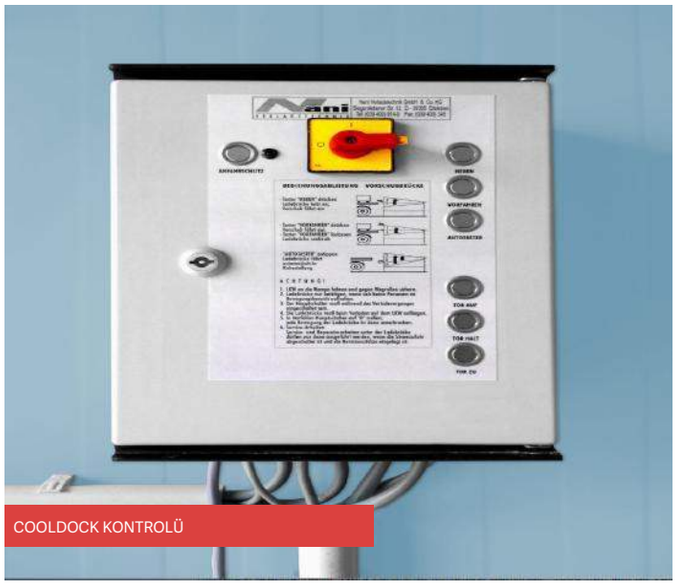

COOLDOCK KONTROLÜ



YAYLI ÇUBUKLU KONUM ANAHTARI

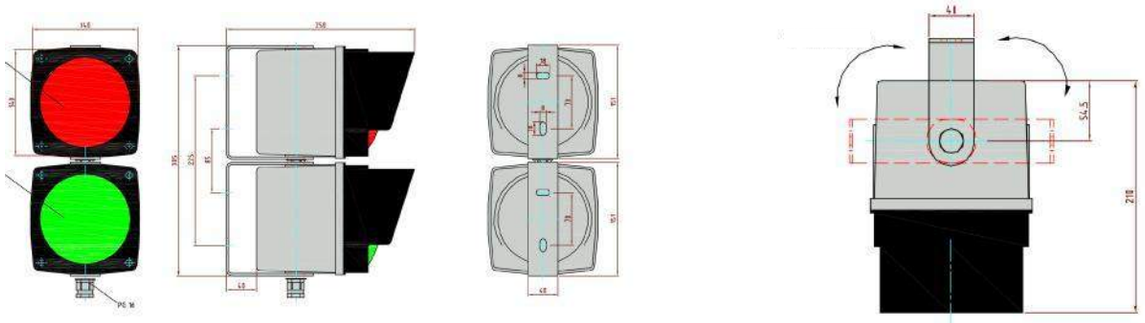

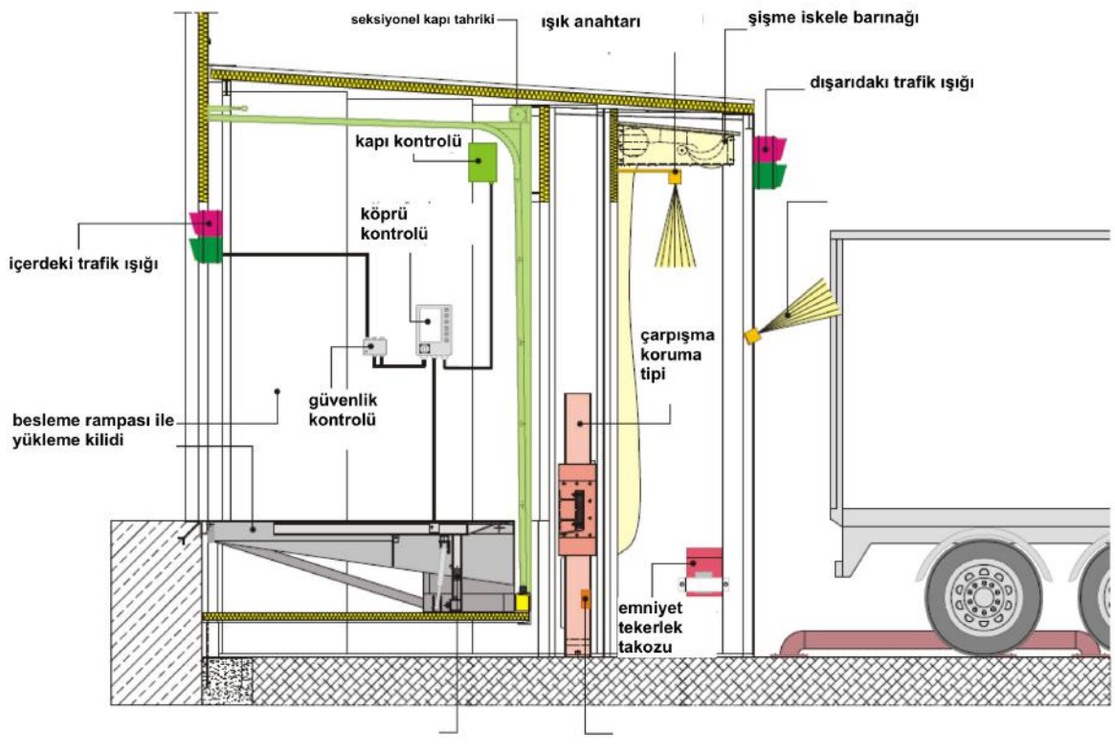

CALEMATİC SİSTEM

Bir aracın aniden ayrılmasını önlemek için enjekte edilebilen takozlardan yapılmış pnömatik bir sistemdir ve bunun sonucunda yükleme bölmesi düşme tehlikesi ortadan kalkmış olur.



ARTILARI:

- Basit ve güvenilir
- Herhangi bir araç engellenebilir.
- Manuel müdahale gerekmez.
- Her koşulda çalışabilir
- Kolay bakım
- Kapı ile bağlantılı sistem









MEVCUT SÜRÜMLER

Calematic® tek takozlu versiyon

- 11 bölme için tekmbeton çukuru
- 8x takoz
- 6x yarım takoz kapagı

Tek takozdaki özellikler:

- 1 hava pistonu
- 1 adet dökme demirpedal hava pistonlu
- Hava bağlantı boruları

Calematic® version with 5+1 double chocks

- 11 küçük takoz için tek beton çukuru
- 5+1x çift takoz
- 1x özel kapak
- 7x yarım takoz kapagı

Çift takozun bileşimi:

- 2x hava pistonu
- 2x dökme demir pedal hava pistonlu
- Hava bağlantı boruları

ÖZELLİKLER



Kancalar uzun, verimlidir ve kamyon korumaları veya diğer herhangi bir kamyon elemanın da sorun yaratmaz.



Aşıri yük engelleme, en az 2x tekerlek bloke edilir.

CALEMATİC SİSTEM





- Yarım takoz kapakları şunları sağlar:
- Aprona yaklaşan araç tipine göre modüler kurulum ve tutunmayı sağlar.
- Beton çukurunun durumunu kontrol etmekte kullanılır.

- Takozlar keskin kenar tehlikelesinnden kaçınarak taasarlanmıştır.





- Calematik alanına herhangi bir dış engel konulmamalıdır:
- Kamyonların park etmesi serbesttir.
- Karlı havalar ve tozlanması durumda temizlenebilir.

- Herkoşulda çalışma:
- Kirli bahçe
- Kötü hava





- Çevre dostu
- Kuru basınçlı hava kullanılır, yağ sızıntısı riski yoktur.

- Tekerlek kılavuzları kolayca yerleştirilebilir özelliktedir.

CALEMATİC SİSTEM



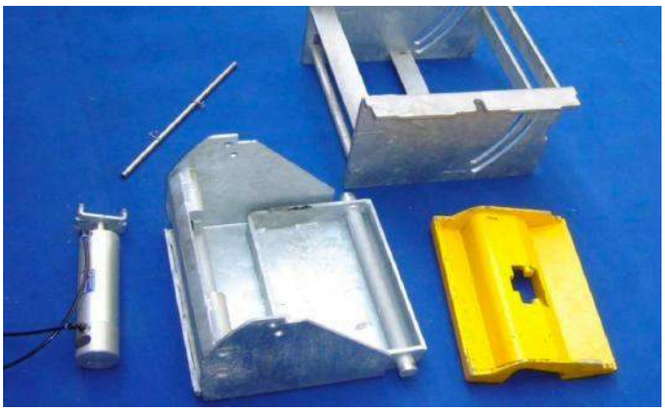

• Çok güçlü sistem:
• Mühendislik nedeniyle
• Çukur anjrajları tam güçte bir traktörü tutabilir özelliktedir.

• Güvenilir SİSTEM :
Mekanik (5x bileşen) ve kontrol sistemi çok kolay kurulum.

ÇALIŞMA MEKANİZMASI

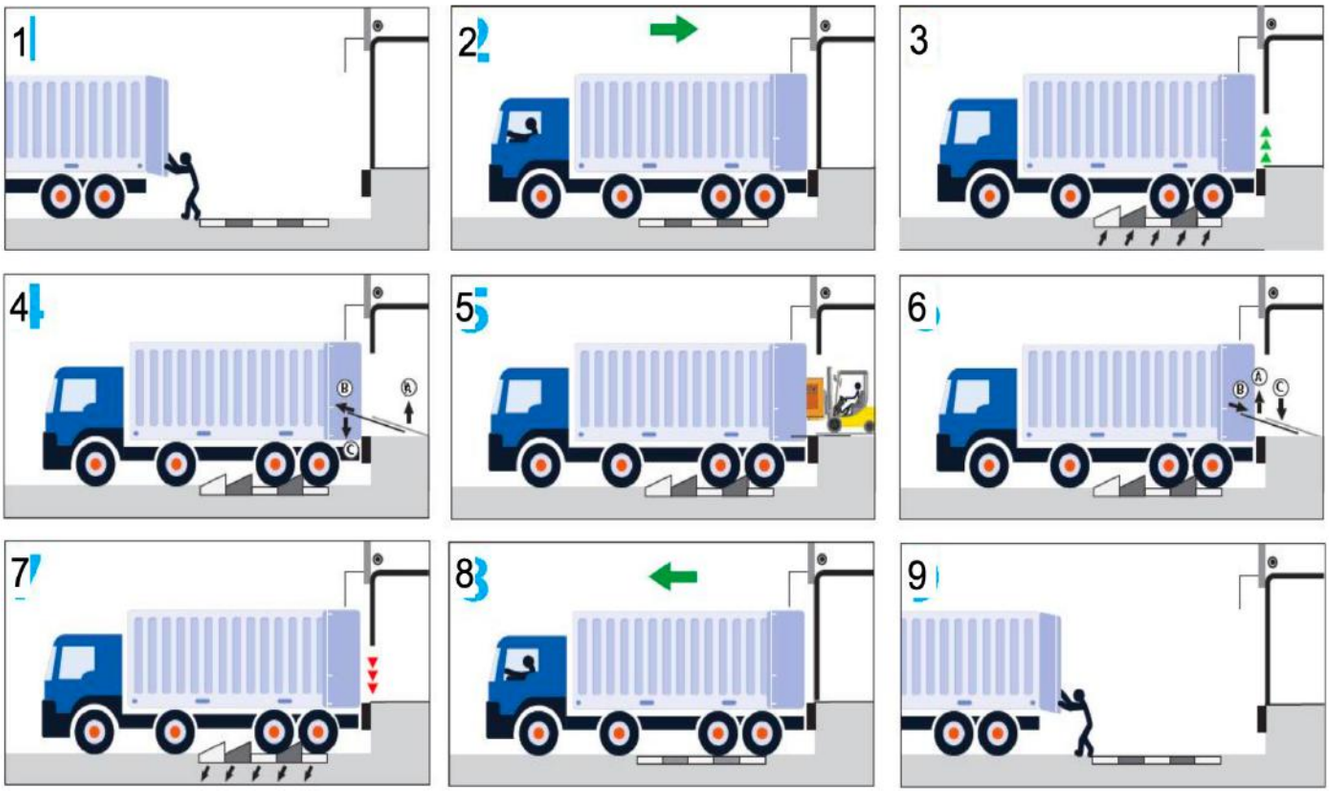

Prensip : depo kapısı açık = takozlar yukarı, depo kapısı kapalı = takozlar aşağı.

Calematic'in normal kullanımı aşağıdaki gibidir:

1. Brüt ağırlık (araç) aprona yaklaşır.

2. Operatör seksiyonel kapı / bariyeri açar, bunun sonucunda takozlar yukarı kalkar → kamyon körfeze tıkanmıştır

3. Takozlar açıldığında, operatör kenetleme manivelasını etkinleştirmeye yetkilidir → yükleme / boşaltma başlayabilir

4. Yükleme / boşaltma prosedürleri tamamlandıktan sonra, operatör yükleme rampasını tekrar rahat konuma getirebilir.

5. Operatör, seksiyonel kapı / bariyeri kapatabilir, bunun sonucunda takozlar kapanır ve aracın kilidini açar. → istif aracı serbest bırakılabilir

KONTROL SİSTEMİ



Mekanik Kit

Seksiyonel kapı açma / kapamada hava dağıtımını etkinleştiren küçük bir kapak sayesinde takozları kontrol eder. Hava enjeksiyonu, yan sütuna veya kapının üst aksına yerleştirilir. Kanat kapı mantosuna sabitlenmiştir.

Note : Bu sistem manuel seksiyonel kapılar ve kapıların yoğun kullanımı için önerilmez.



Elektrikli kontrol paneli: ChockBox

Paneller, seksiyonel kapı açma / kapama için bir tespit mikro anahtarı ile kontrol edilir.

- Teknik Özellikler:
- Ölçüler : H 290 mm x L 240 mm x D 130 mm
- Metaryal : plastic (ABS)
- Besleme : 230V tek faz
- Giriş sinyali
- Section Seksiyonel kapı konumunun veya devre kesici ile kontrolün tespiti
- Basınç sensörlü HALI
- Çıkış sinyali :
- Taklozlar yukarı :Yeşil ışılk
- Taklozlar aşağı : Kırmızı ışılk
- 2x sinyal trafik ışkları için besleme

PARK ARAÇLARI TANITIMI

Doğru bir park yeri için, müşteri genellikle körfeze yaklaşan standart araç türünü oluşturmalıdır









Semi-trailer :

- 1 axle
- 2 axles
- 3 axles

Tractor :

- 1 axle
- 2 axles

Van trailer

Container truck

Special trucks :

- Low bed
- Faired wheels
- Trrafik Sinyal Işıkları:
- Sürücü ve operatör arasındaki iletişimi optimize etmek için

CALEMATİC SİSTEM

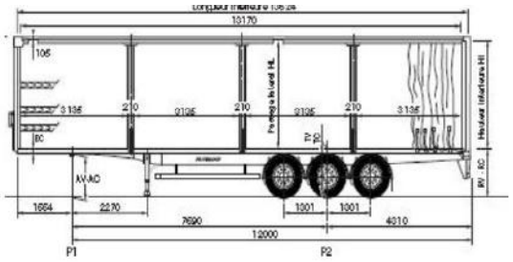

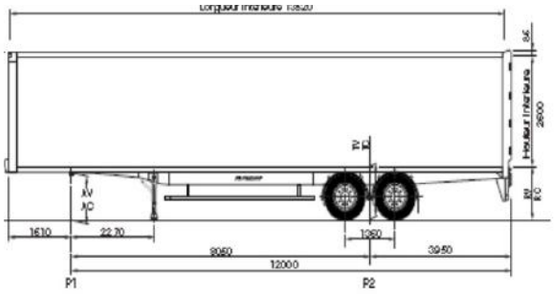

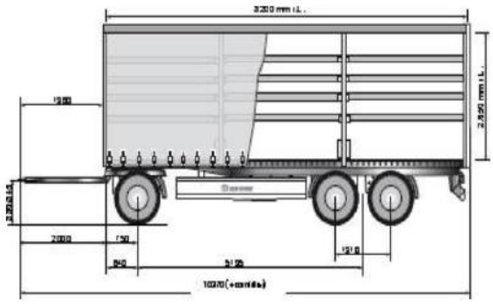

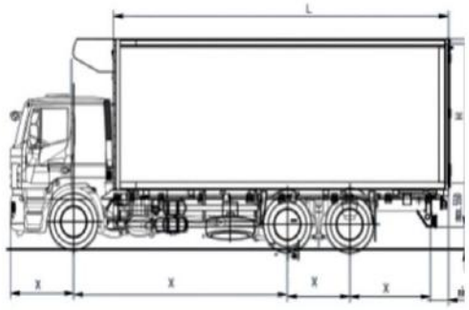

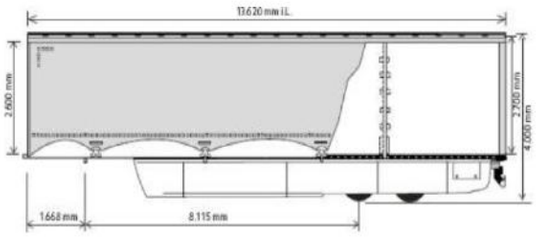

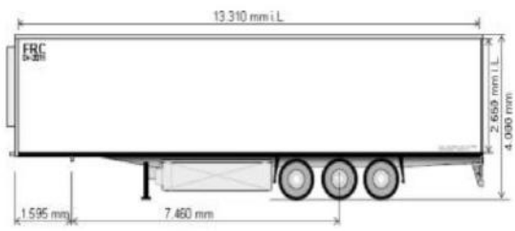









- Beton veya çelik jant kılavuzu
- Kamyon ve römorkların / kamyonların körfeze en iyi şekilde yerleştirilmesini sağlamak

Kale Rampa

YÜKLEME TEKNOLOJİ AKSESUARLARI

Endüstriyel Rampa & Kapı Sistemleri

YÜKLEME TEKNOLOJİ AKSESUARLARI / İÇİNDEKİLER

129-130
TRAFİK IŞIKLARI

131-132
TAMPON VE HAVA SIZDIRMAZLIĞI YASTIĞI

133-134
IŞIK SENSÖRÜ

135-136
ELEKTRONİK TEKERLEK TAKOZU

137-138
YÜKLEME IŞIĞI

139-140
TEKERLEK KILAVUZLARI

141-142
ARALIK CONTALARI

143-144
KAPI KİLİDİ

145-146
YÜZEY KAPLAMALARI

147
KÖPRÜLERDE REVİZASYON DESTEKLERİ

148
SÜRÜŞ ALTI YÜKLEME RAMPASI PERDELERİ



Trafik ışıkları yükleme rampasında güvenliğe katkıda bulunur. Trafik ışığı sistemi, yükleme personelinin yanaşmış kamyonun ne zaman yüklenebileceğini ve boşaltılabileceğini ve ayrıca yükleme noktasından ne zaman tekrar çıkabileceğini kamyon sürücüsüne belirtmesine olanak tanır. Bu işlevler, aşırı yük köprüsü hala açık olsa bile, hatalı bir işlev dizisi durumunda görsel sinyallere ek olarak sesli sinyalleri açan sinyal kornaları ile birleştirilebilir.

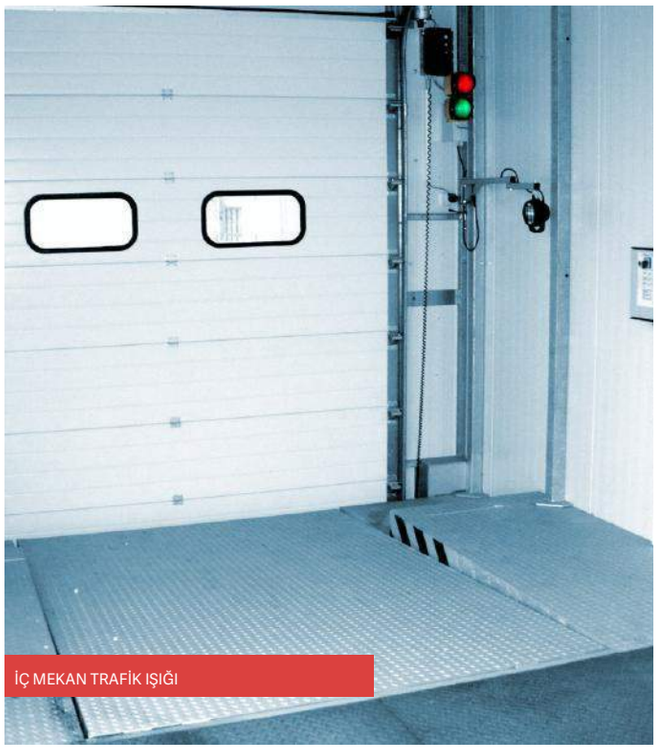

İÇ MEKAN TRAFİK IŞIĞI



YÜKLEME KİLİDİNDEKİ DIŞ TRAFİK IŞIĞI

TRAFİK IŞIKLARI



DIŞ TRAFİK IŞIĞI



YÜKLEME NOKTASININ ÖNÜNDE DÜŞÜK TRAFİK IŞIĞ

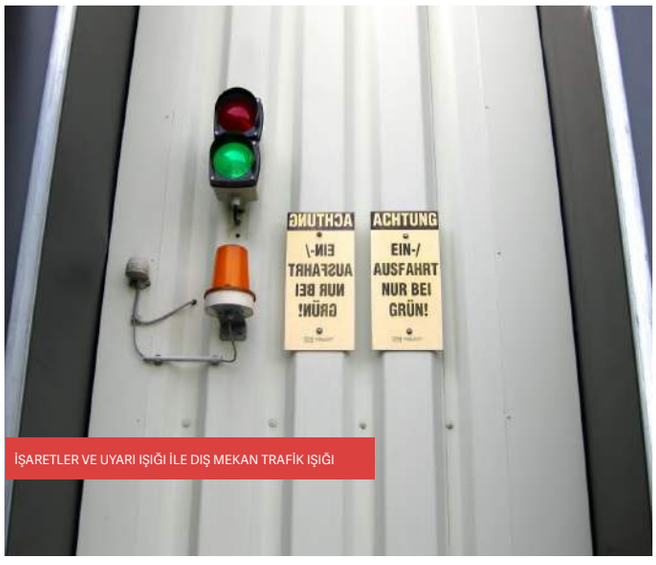

İŞARETLER VE UYARI IŞIĞI İLE DIŞ MEKAN TRAFİK IŞIĞI

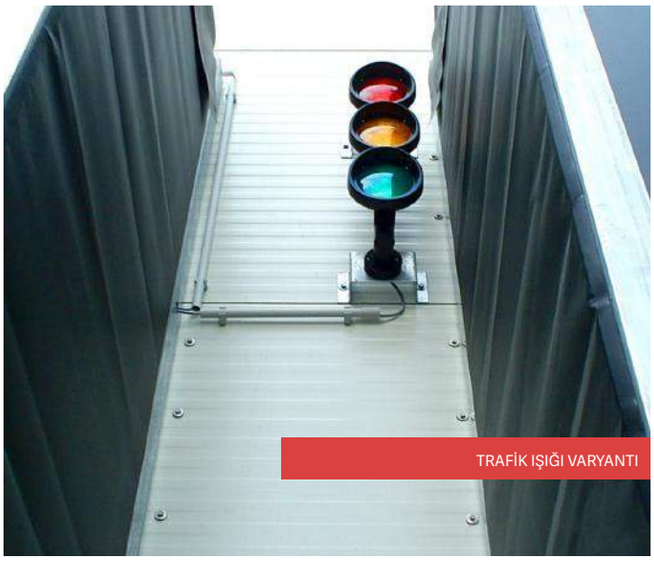

TRAFİK IŞIĞI VARYANTI



ENERJİ TASARRUFLU LED DIŞ MEKAN TRAFİK IŞIĞI



IŞIK YAYAN DİYOTLARLA AÇIK LED TRAFİK IŞIĞI

TAMPON VE HAVA SIZDIRMAZLIK YASTIĞI

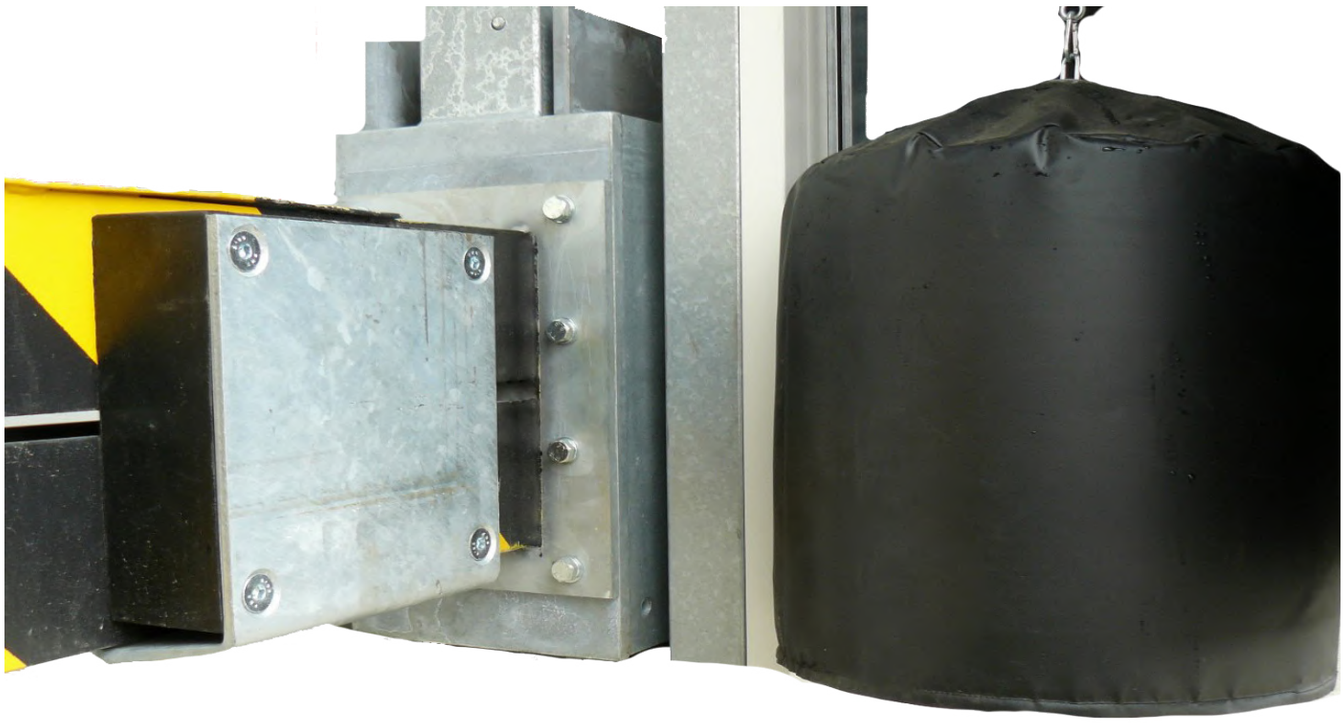

YÜKLEME TEKNOLOJİSİ AKSESUARLARI

kapı contası tipi P-TAD, yükleme sırasında personeli ve malları korur veya Hava etkilerine karşı boşaltma. Kuyruk contası, sabit, galvanizli çelik profillerden yapılmış bir ön ve bir arka çerçeveden oluşur. Kapalı gövde, çevredeki bir PVC brandadan oluşur. Her iki çerçeve de paralel mafsallı kollarla birbirine bağlanır, böylece yanlış yaklaşan kamyonlar durumunda kuyruk contası kaçabilir. Çerçeve profillerine iki adet kumaş eklenmiş 3mm kalınlığında PVC branda önlükleri çekilir. Üst branda önlüğü, köşe bölgelerinde üst üste binen, oluklu iki brandadan oluşur. Sonuç olarak, branda kamyona uyum sağlar ve mükemmel bir şekilde kapatır. Yan brandalar, başlangıç yardımcıları olarak sarı çizgilerle donatılmıştır. Teslimat kapsamı, tüm kuyruk contasının yanı sıra tüm sabitleme parçalarını ve sızdırmazlık malzemelerini içerir. Alt köşe alanlarına 2 adet tampon monte edilmiştir. Bu ayrıca yanal boş alanları kapatır. İsteğe bağlı olarak, yağmur oluğu ve takviye çıtaları mevcuttur.



KÖŞE TAMPONLU ÇARPIŞMA KORUMASI

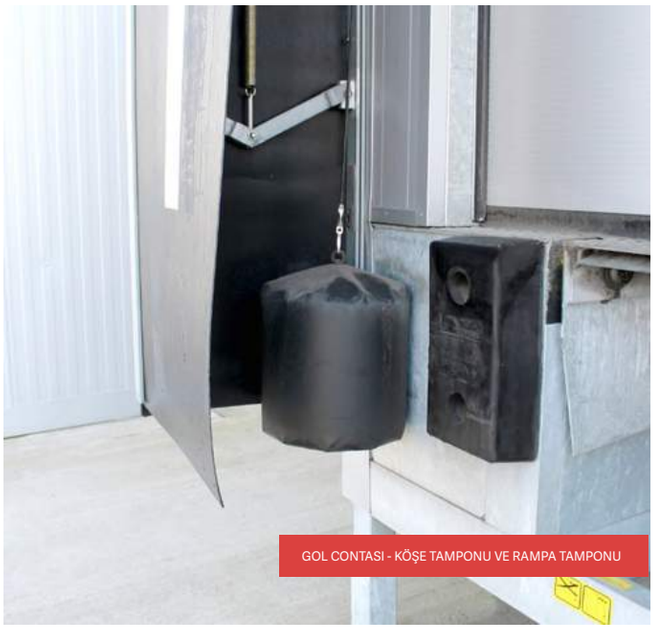

GOL CONTASI - KÖŞE TAMPONU VE RAMPA TAMPONU

TAMPON VE HAVA SIZDIRMAZLIK YASTIĞI



KÖŞE TAMPON ÇELİK KABLOSU

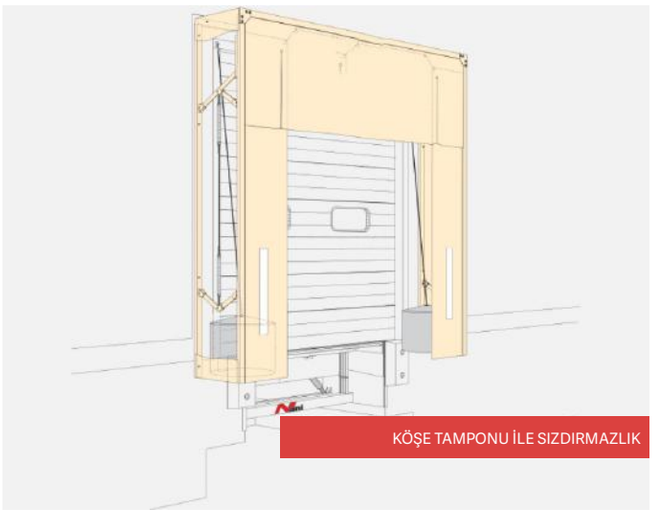

KÖŞE TAMPONU İLE SIZDIRMAZLIK

ÜST BRANDA VE KÖPÜK YASTIK SIZDIRMAZLIK (P-TAD-S)

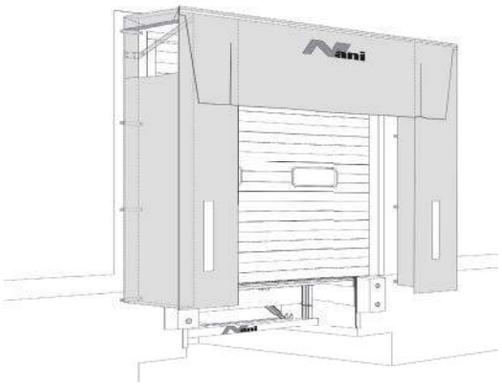

Nani yanaşma körüğü P-TAD-S tipi, yükleme ve boşaltma sırasında personeli ve malları hava koşullarından korur. Geleneksel olanlarla karşılaştırıldığında Brandalı yanaşma körüklerinde yay sistemi ve çelik karkas bulunmamakta olup, hatalı hareket eden kamyonların neden olduğu hasarlara karşı hassastır. Yan kısımlar, PVC branda ile kaplanmış ve yüksek derecede esnekliğe sahip köpük yastıklardan oluşmaktadır. İyi bilinen hasar böylece daha da iyi önlenir

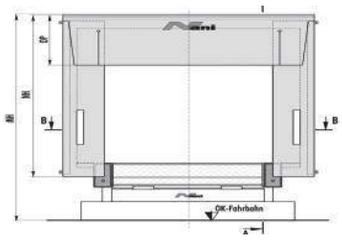

KÖPÜK YASTIKLI KAPI CONTASI (LP-TAD-S)

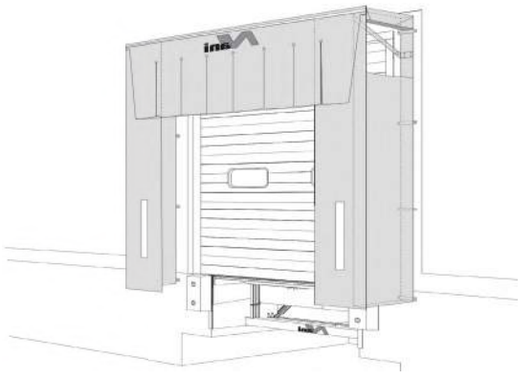

Çatı, yağmur sularının çatıda birikmemesi için standart olarak öne doğru eğimli olarak tasarlanmıştır. Ön kenarda bir dikme, yağmur suyunu avluya akabileceği yan tarafa yönlendirir. Üst branda apronu, köşe alanlarda üst üste binen, yarıklı iki brandadan oluşur. Sonuç olarak, tente kamyona daha da iyi uyum sağlar ve onu mükemmel bir şekilde kapatır. Yan tenteler, çalıştırmaya yardımcı olması için sarı şeritlerle donatılmıştır. Teslimat kapsamına komple körük, ayrıca tüm sabitleme parçaları ve sızdırmazlık malzemeleri dahildir.

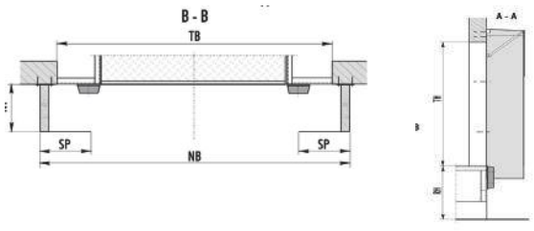

Özellikler	Performans
Çap	350/450 mm
Yükseklik	450 mm
Sarma	PVC branda
Renk	siyah
Asılı döngü	Üst
Montaj bir yerde gerçekleşir	Çekme ipi

IŞIK SENSÖRÜ



YÜKLEME TEKNOLOJİSİ AKSESUARLARI

Işık düğmesi kamyonu algılar ve kontrole sinyal verir. Ancak, tüm kontrol sadece kamyon tekerleğinin altına yerleştirilen elektronik tekerlek takozu aracılığıyla etkinleştirilir. Tekerlek takozu çıkarılırsa, kamyon yükleme noktasından ayrılabilir. Düğme, kamyonun yükleme rampasını terk ettiğini algılar algılamaz, start-up koruması, bir sonraki yükleme işlemi için tüm yükleme noktasını korumak için otomatik olarak koruyucu konuma hareket eder. Bir ışık huzmesi kesilirse ışık bariyeri tarafından algılanır ve kontrole bir elektrik sinyali iletilir. Sensör, Nani güvenlik paketinin bir parçasıdır. Farklı versiyonlar ve ayrıca montaj için farklı braketler vardır.



DETAY



KONİDEKİ DÜĞME

IŞIK SENSÖRÜ



İKİ DÜĞME



TERMAL KİLİTTEKİ KAMYONLARIN TESPİTİ



TERMAL KİLİTTE İKİ SİNYAL ÜRETECİ



SEKSİYONEL KAPININ ÖNÜNDEKİ DÜĞME



TOS'U KAPATMADAN ÖNCE DÜĞME



KAMYON YAKLAŞIYOR

ELEKTRONİK TEKERLEK TAKOZU



YÜKLEME TEKNOLOJİSİ AKSESUARLARI

Elektronik tekerlek takozu (rapor cihazı ile) yükleme rampasında güvenliğe hizmet eder. Meslek birlikleri, bir kamyonun yükleme veya boşaltmadan önce yuvarlanmaya karşı emniyete alınmasını şart koşmaktadır. Tekerlek takozuna entegre edilmiş bir anahtar, kamyon tekerleğinin altındaki altlık tarafından harekete geçirilen bir vites küreği vasıtasıyla değiştirilir. Kontrol açısından, anahtar transfer köprüsü kontrolüne bağlanır. Anahtar etkinleştirilmediği sürece aşırı yük köprüsü devreye alamaz. Bu, aşırı yük köprüsünün yalnızca kamyon tekerlek kamasının altına takılarak yuvarlanmaya karşı sabitlendiğinde kullanılabileceği anlamına gelir. Sonuç olarak tehlikeli bir kaza kaynağı "füze edildi". Sadece kamyon şoförü tekerleğin önündeki sinyalizasyon cihazı ile tekerlek takozunu konumlandırdığında, iç mekan trafik ışığı "yeşile" sıçrayarak kamyonun rampanın önüne sabitlendiğini ve yükleme işleminin başlayabileceğini gösterir. Yükleme sırasında kamyondaki tekerlek takozu çıkarılırsa ve kamyon uzaklaşırsa, sinyal kornası ve iç trafik ışığı "kırmızı" forklift sürücüsüne tehlikeyi işaret eder!



ÇELİK



SAC KAPAK

ELEKTRONİK TEKERLEK TAKOZU



DAĞITIMDAN ÖNCE

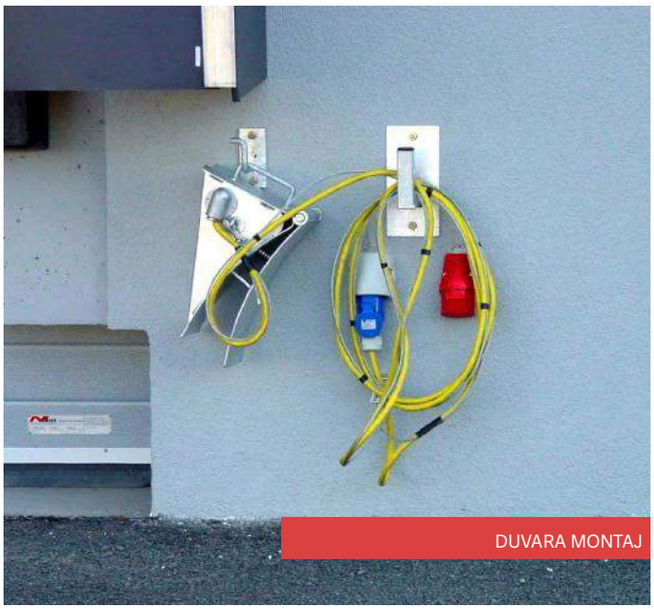

DUVARA MONTAJ

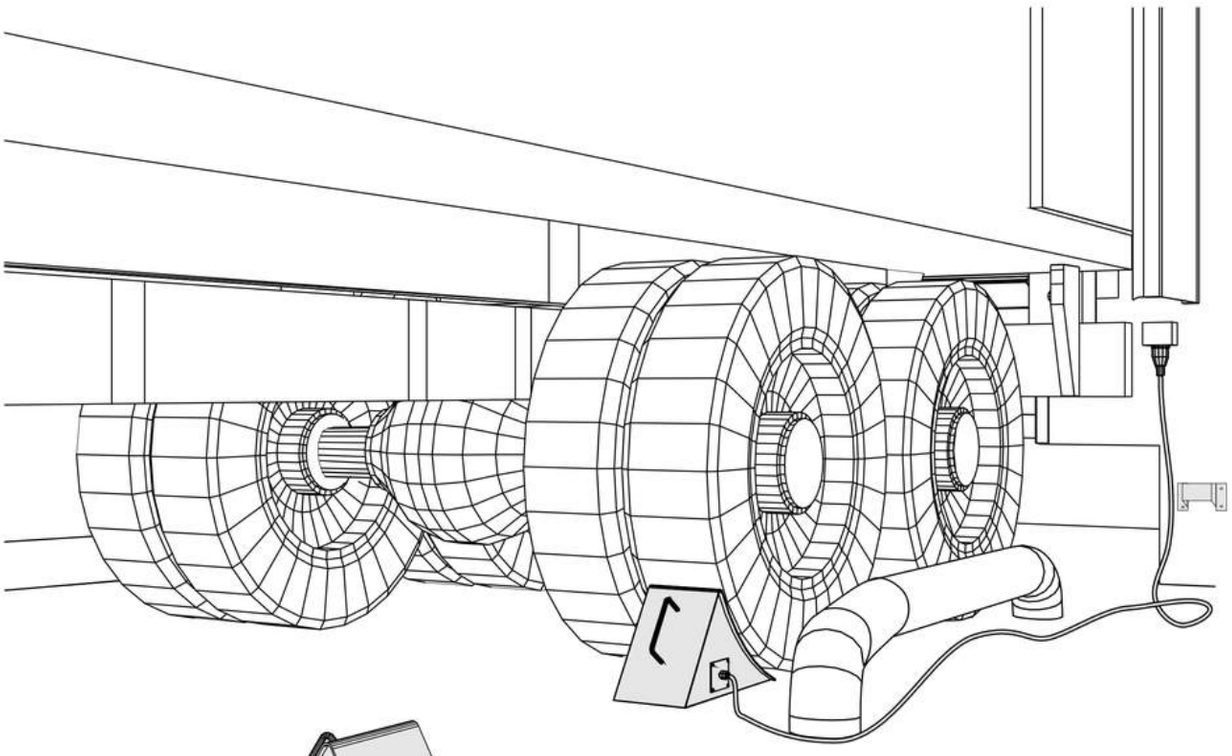

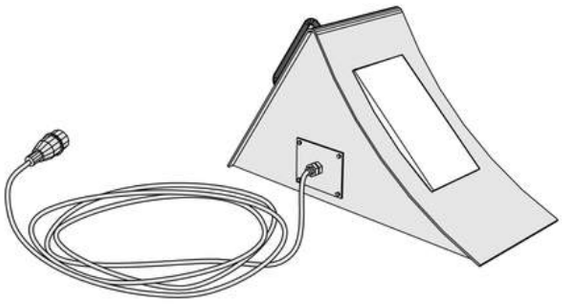

YÜKLEME IŞIĞI



YÜKLEME TEKNOLOJİSİ AKSESUARLARI

Her yükleme noktasının bir yükleme ışığına ihtiyacı vardır. Yanaşmış bir kamyonu yüklerken ve boşaltırken her zaman yeterli ışık olmadığından, malların güvenli ve hızlı taşınması genellikle engellenir. Bu aydınlatma, yükleme rampasındaki bu zayıf noktayı ortadan kaldırır. Kamyon salondan en uygun şekilde aydınlatılır. Kurulum basitçe kapının yanındaki cephenin iç kısmına yapılır.İki hareketli mafsallı kol aracılığıyla lamba, kamyonun her açısı aydınlatılacak şekilde yerleştirilebilir.



İÇ CEPHEDE HAREKETLİ ARMATÜR



TRAFİK IŞIKLI LAMBA

YÜKLEME IŞIĞI



SABİT ÇİFT DÖNER KOL (ESKİ MODEL)



DÖNER KOL ATAŞMANI

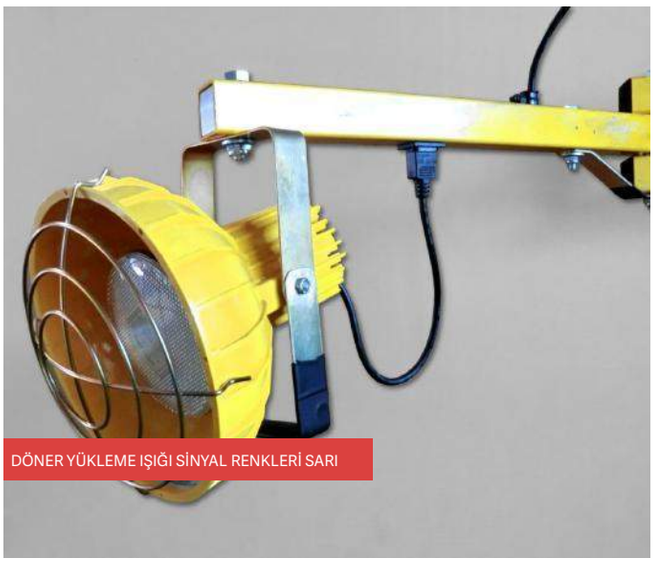

DÖNER YÜKLEME IŞIĞI SİNYAL RENKLERİ SARI



LED SPOT IŞIKLARI

	Teknik veriler
Performans	12 W
Koruma türü / koruma derecesi	IP 65
Gerilim	220V



YÜKLEME TEKNOLOJİSİ AKSESUARLARI

Kamyon, yükleme düzeneğinin ortasına yönlendirilir. Binanın cephesinde, yükleme rampası veya yükleme kapısından kaynaklanan pahalı hasarlar neredeyse imkansızdır. Özellikle tavsiye edilmelerinin sebebi, manevra için çok az yer kaplamaları, dar yükleme noktalarında ve kamyon sürücüsüne docking sırasında yönlendirme noktası bulunmadığında bile yardımcı olmalarıdır. Tasarım, beton alana yerleştirilmiş, 160 mm çapında, açılı çelik borudan yapılmıştır. Pürüzsüz yüzey, araçların lastikleri ve jantlarına tehdit oluşturmaz. Sıcak daldırma standarttır. Uyarı işareti siyah – istek üzerine sarı.



UYGULAMALI KONUMLANDIRMA YARDIM



KIRMIZI / BEYAZ UYARI İŞARETLİ TEKERLEK DEFLEKTÖRÜ

TEKERLEK KILAVUZLARI



TEKERLEK KILAVUZLARI



TEKERLEK TAKOZLU ARAÇ TEKERLEK KILAVUZLARI

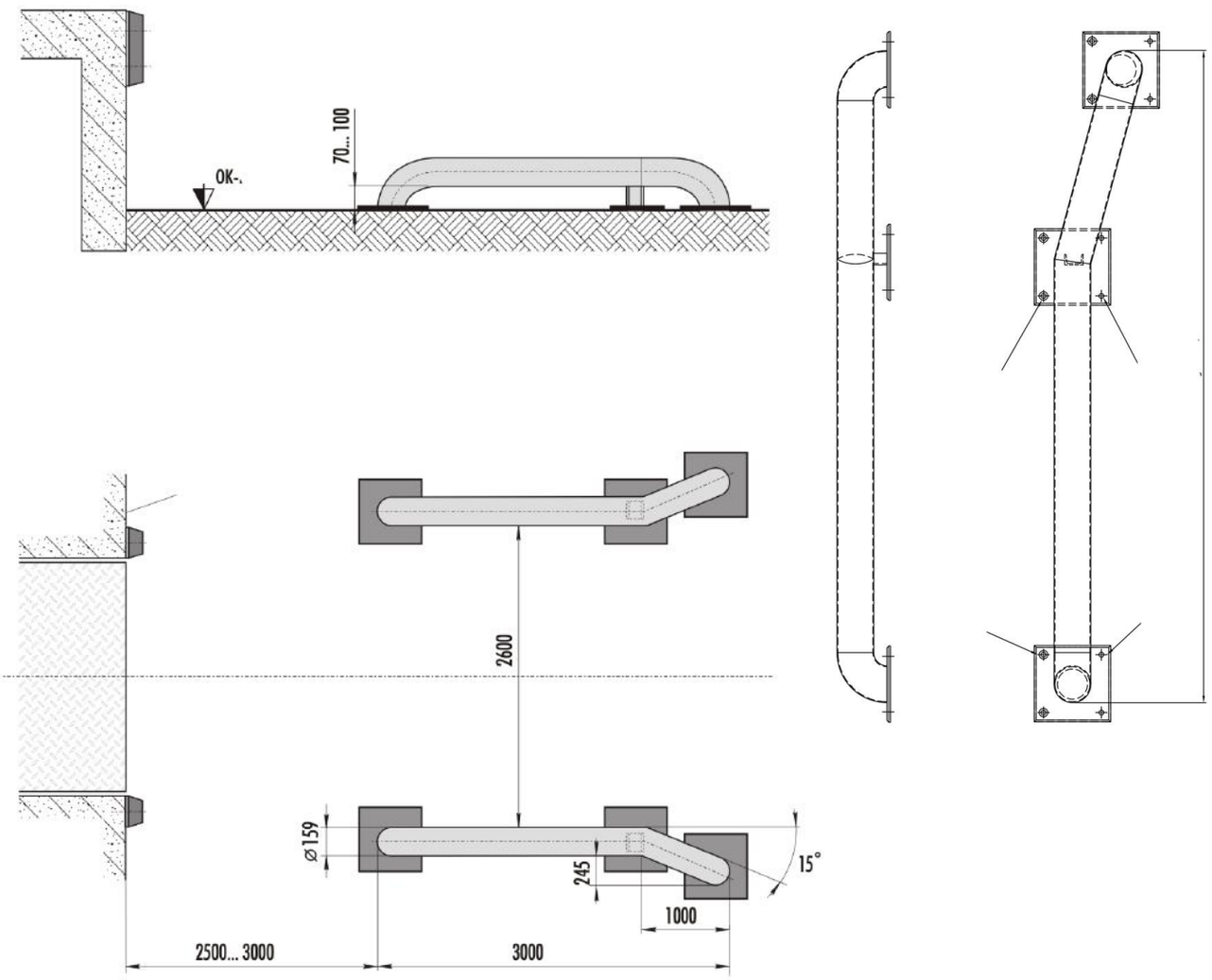

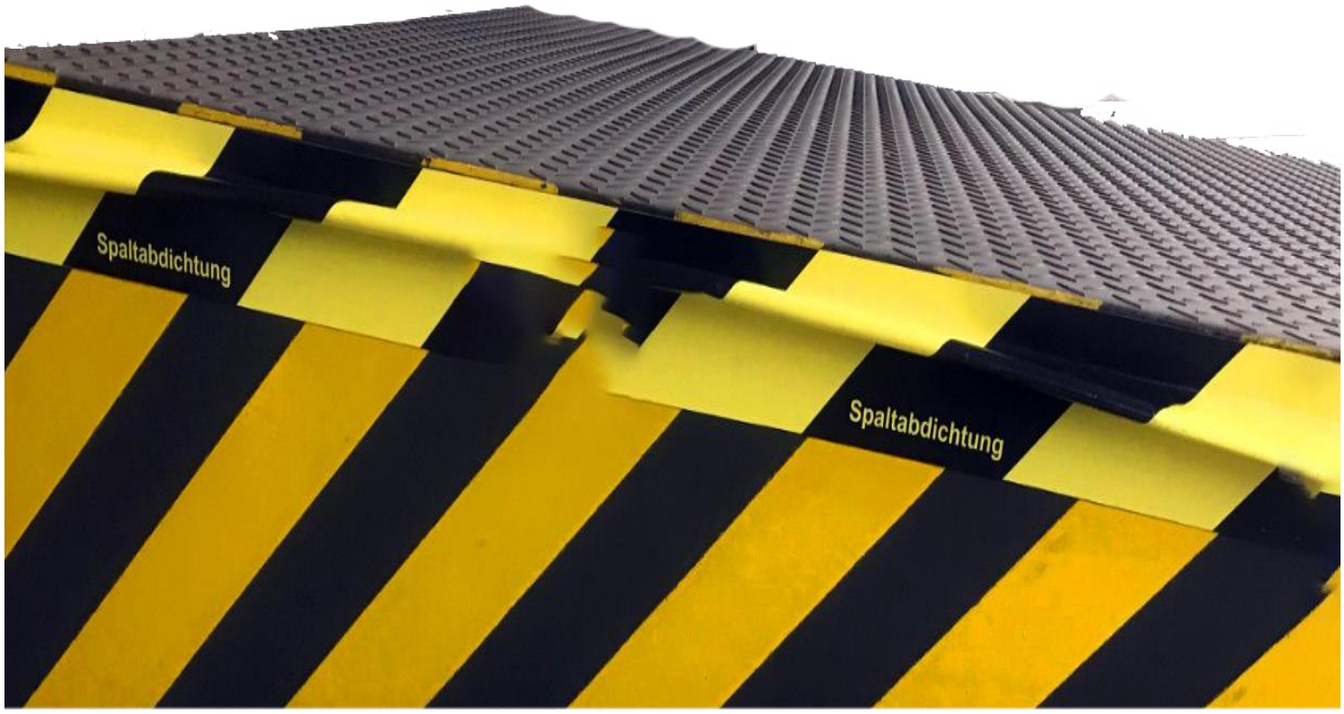

YÜKLEME TEKNOLOJİSİ AKSESUARLARI

Aralık contası hemen hemen her çalışma konumunda derzleri kapatır. Bu, ısıtma enerjisinden ve dolayısıyla maliyetlerden tasarruf sağlar.

Yükleme rampasının özel izolasyonu
Güçlü arka conta
Enerji ve maliyet azaltma



PLATO VE RAMPA ARASINDA

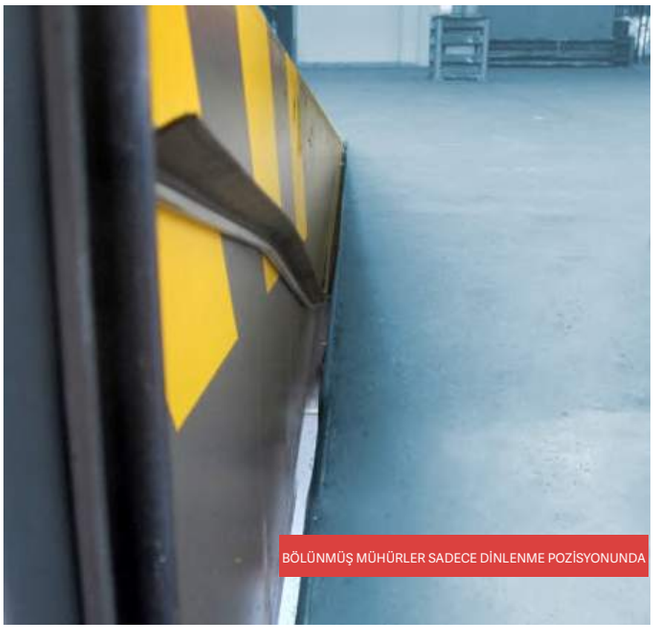

BÖLÜNMÜŞ MÜHÜRLER SADECE DİNLENME POZİSYONUNDA

ARALIK CONTALARI



YÜKLEME RAMPASINDA BOŞLUK BOYUTU

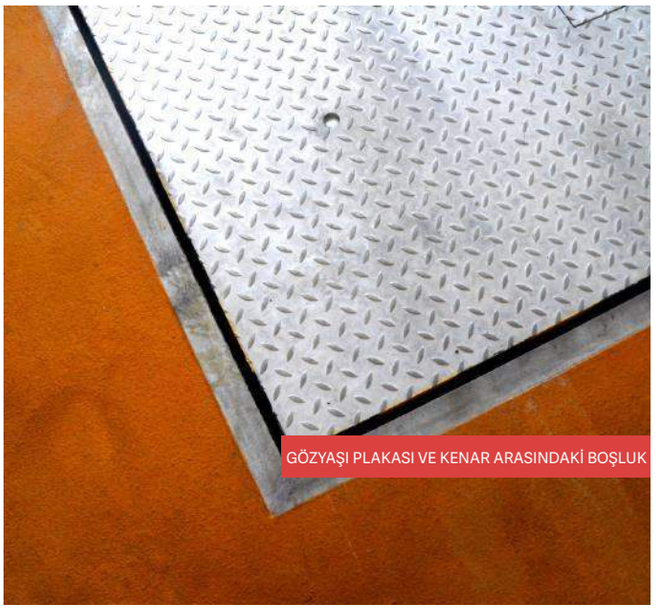

GÖZYAŞI PLAKASI VE KENAR ARASINDAKİ BOŞLUK

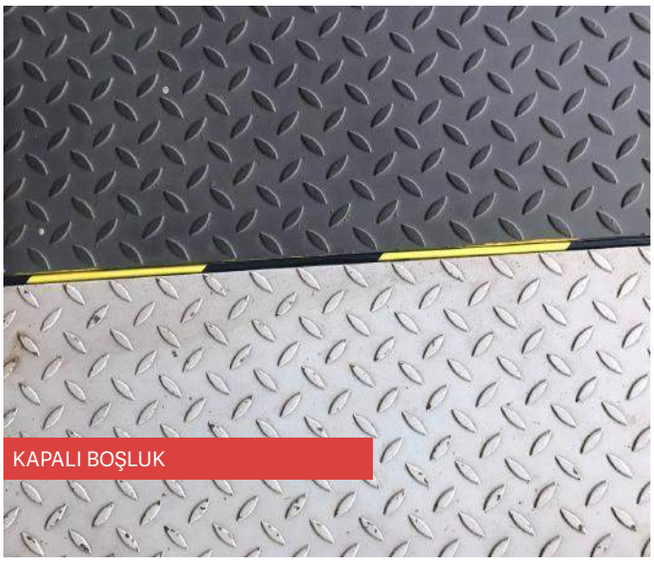

KAPALI BOŞLUK



MANYETİK BÖLÜNMÜŞ CONTA

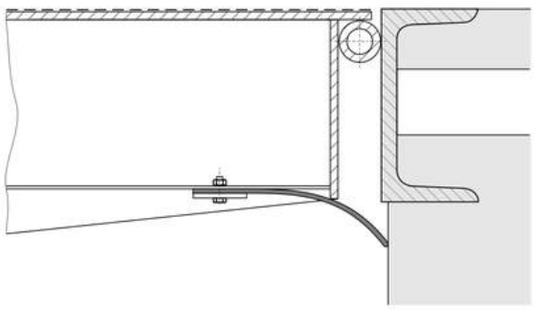

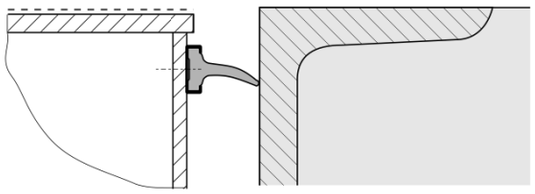

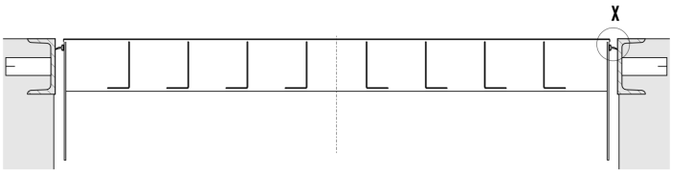

KAPI KİLİDİ

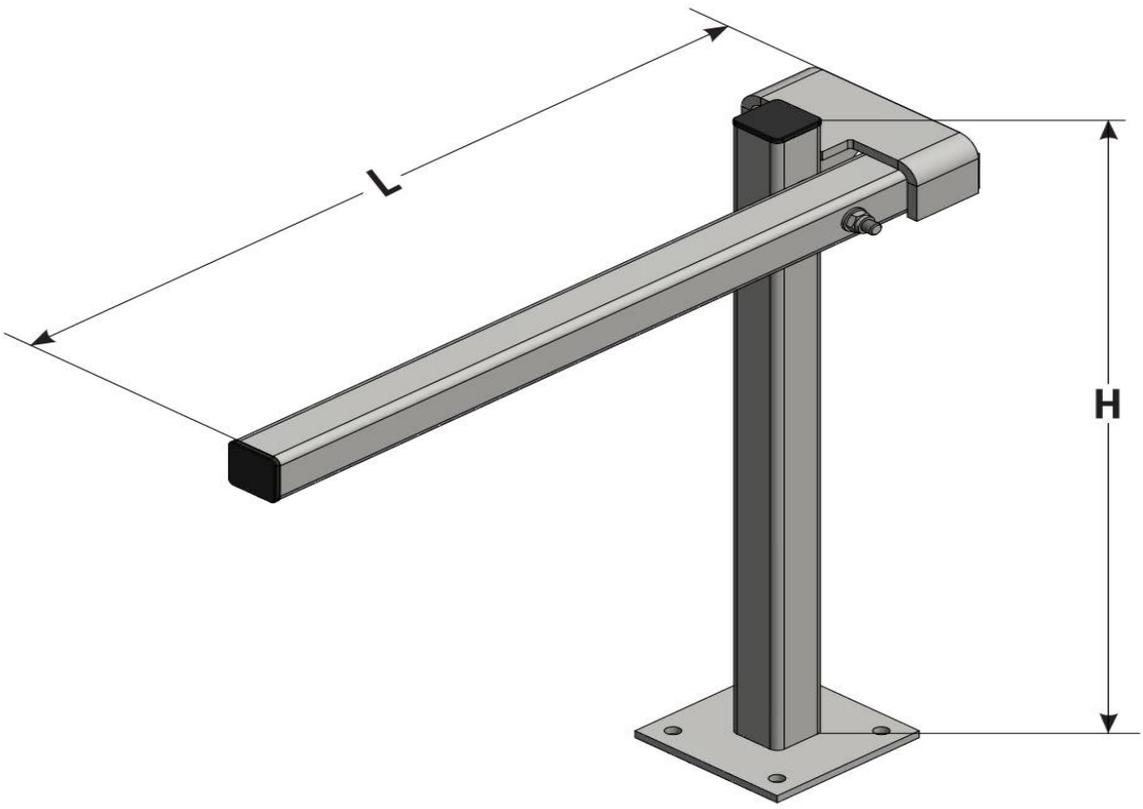

Kapı kilidi, alçaltılmış bir yükleme noktasında serbest geçiş sağlar. Aksi takdirde, kamyonu yüklerken ve boşaltırken kamyonun yay hareketleri nedeniyle içe doğru açık kamyon arkaya çarpacaktır. Basit bariyer kapıları açık tutar.

YÜKLEME TEKNOLOJİSİ AKSESUARLARI



DÖNEBİLEN KAPI KİLİDİ



DURDURMALI KATLANIR KAPI KİLİDİ

KAPI KİLİDİ



BASİT VE KATLANABİLİR

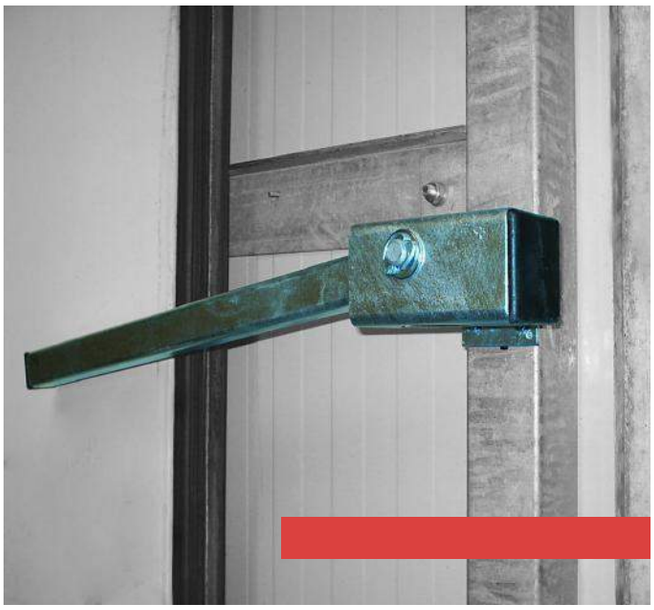



TUTMA POZİSYONUNDA DÖNEBİLEN



TUTAĞINDA KORKULUK İLE PLATODA KAPI KİLİDİ

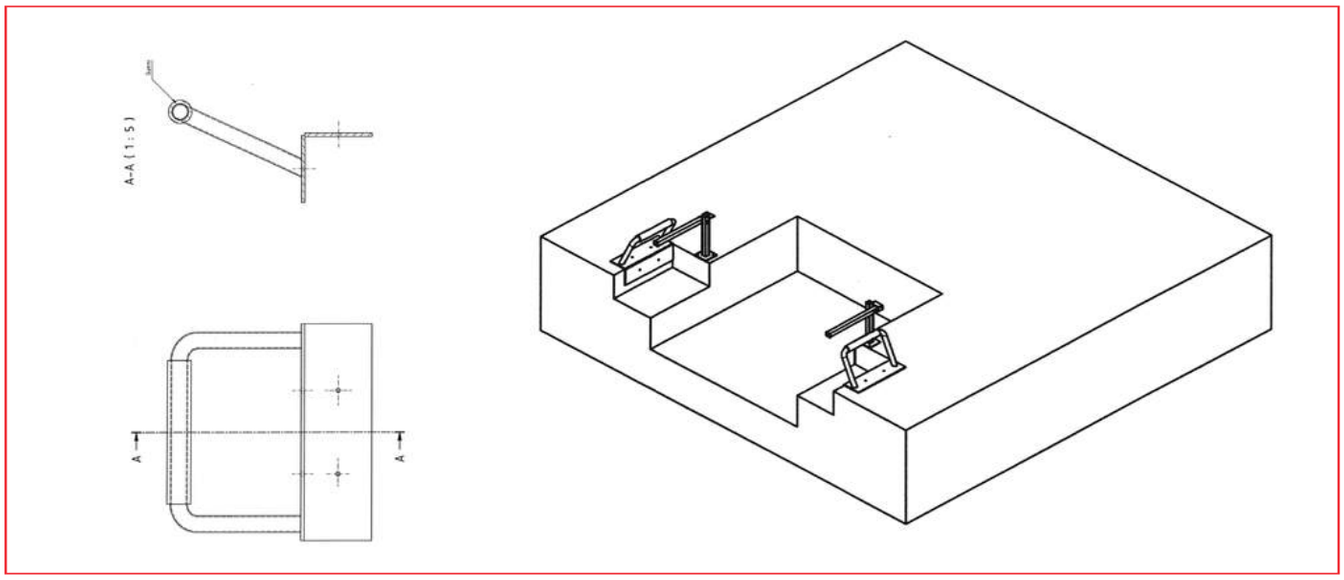





ASTARLI VE MENTEŞELİ PARALEL PARÇALI YÜKLEME KÖPRÜSÜ

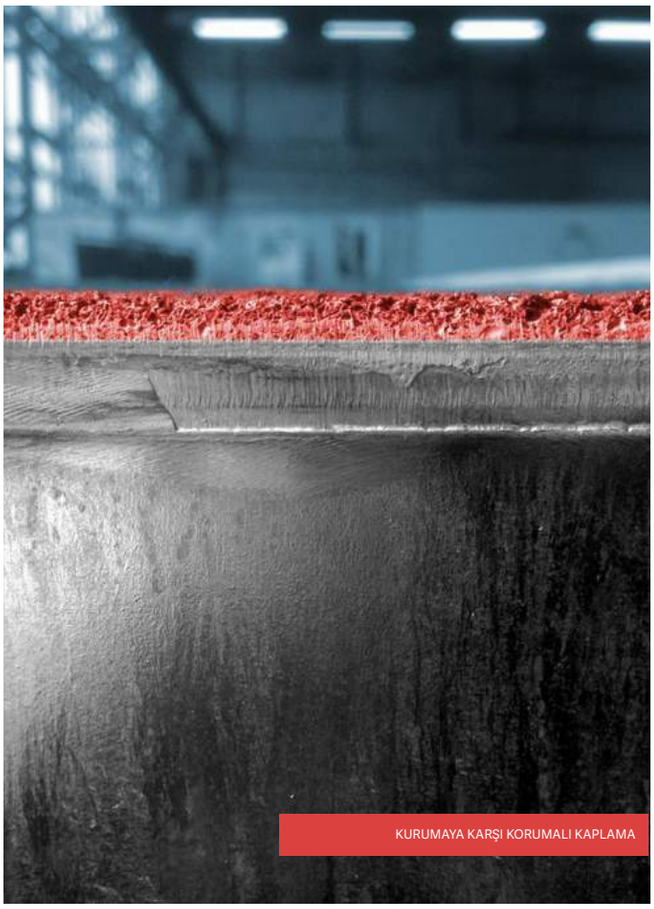

KURUMAYA KARŞI KORUMALI KAPLAMA



STREÇ IZGARA



CLEANİNGDOCKS'UN TEMİZLEME YÜZEYİ



CLEANİNGLİFT - PROFİLGATE'DEN DÖŞEME

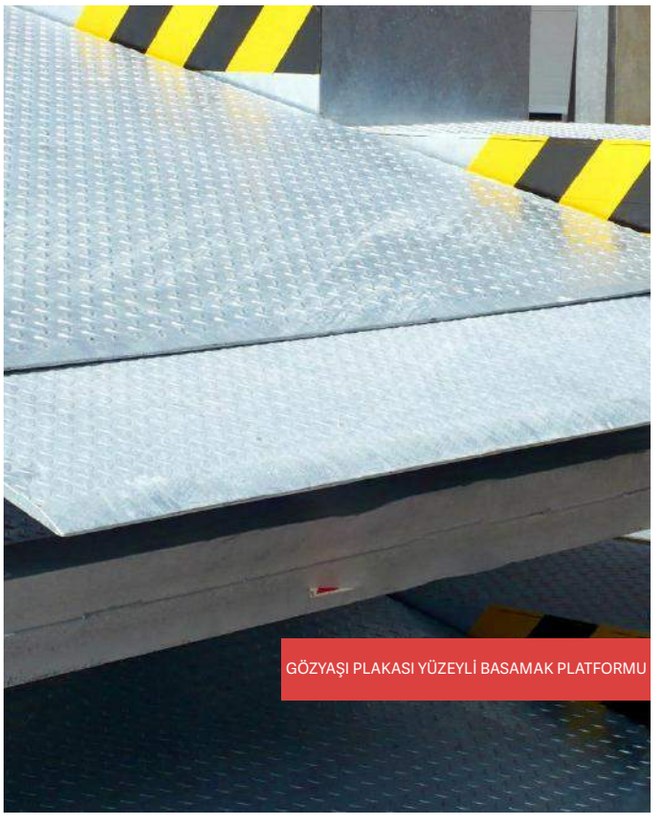

GÖZYAŞI PLAKASI YÜZEYLİ BASAMAK PLATFORMU

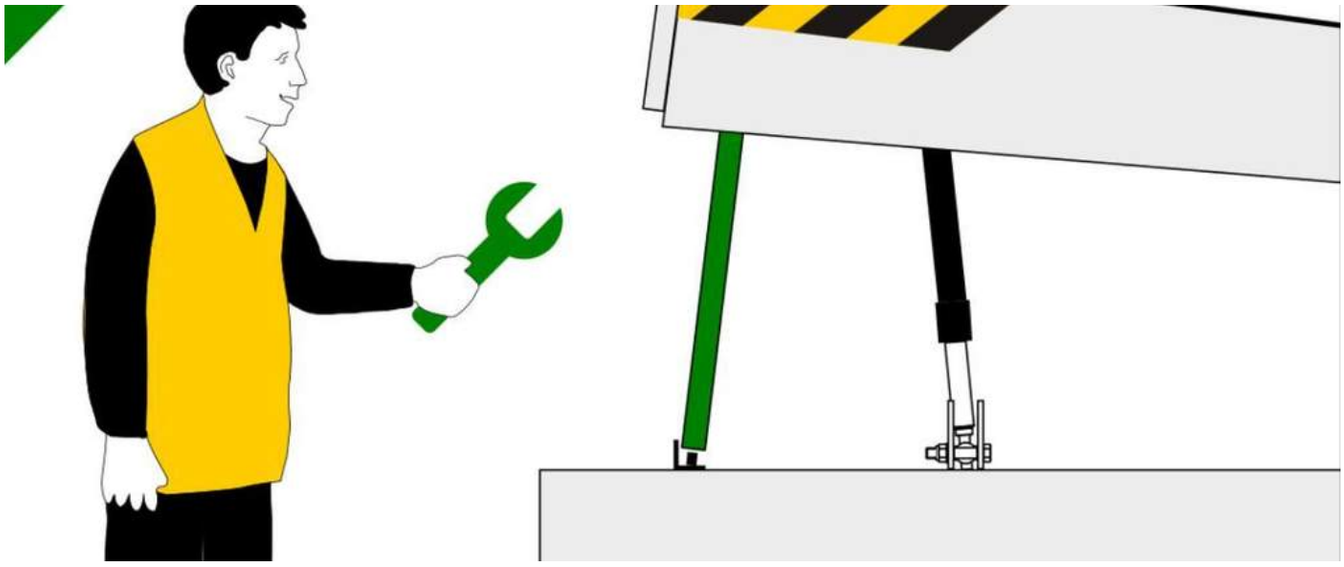


DENETİM
DESTEĞİ

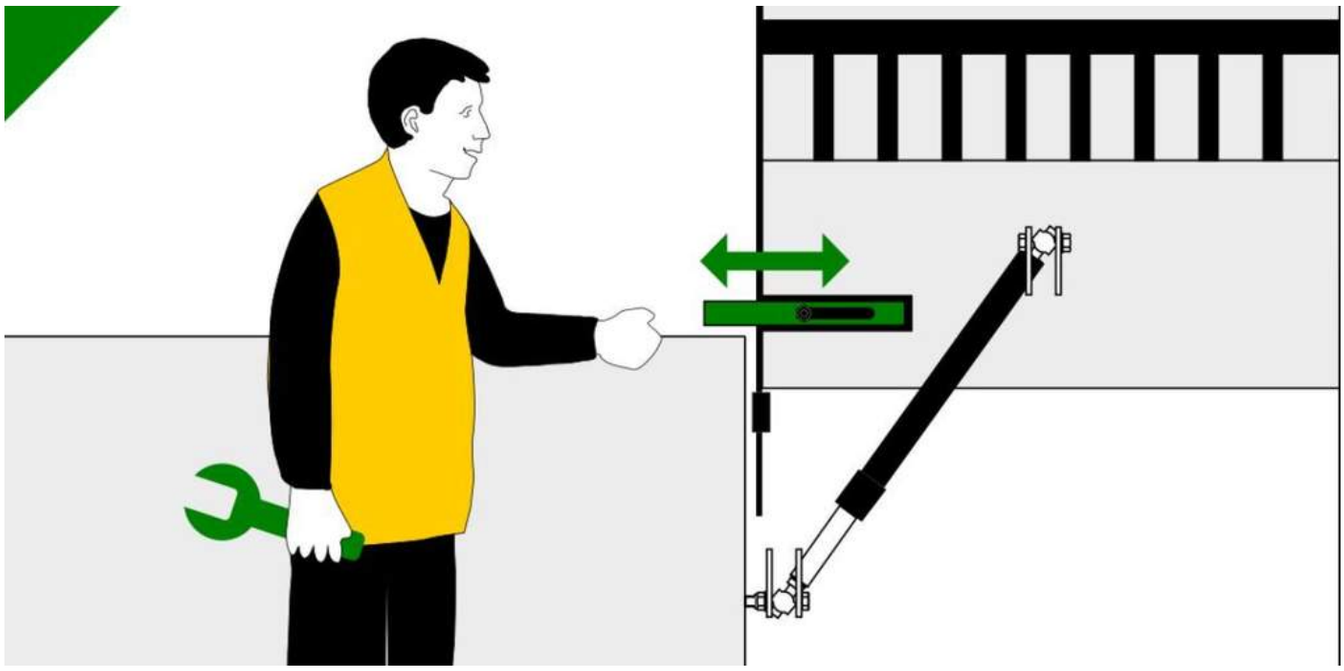





Kale Rampa

